TRENITALIA
GRUPPO FERROVIE DELLO STATO ITALIANE
DIREZIONE LOGISTICA INDUSTRIALE

HMU BLUES HTR412/HTR312

CARICABATTERIE E BATTERIE

CATALOGO PARTI DI RICAMBIO N° 2.05.1284

Hitachi Rail STS

TRENITALIA
GRUPPO FERROVIE DELLO STATO ITALIANE
DIREZIONE LOGISTICA INDUSTRIALE

HMU BLUES HTR412/HTR312

CARICABATTERIE E BATTERIE

CATALOGO PARTI DI RICAMBIO N° 2.05.1284

TRENITALIA S.p.A.
PROPRIETÀ RISERVATA

I N D I C E

Avvertenze generali per la consultazione del catalogo 2

Pubblicazioni collegate 4

Schema di configurazione 5

Tavole figurate 9

Indice delle parti di ricambio 55

Indice delle categorie 71

Elenco ditte richiamate nel catalogo 77

AVVERTENZE GENERALI PER LA CONSULTAZIONE DEL CATALOGO

1) DEFINIZIONI

Gli impianti si intendono composti da un insieme di «gruppi».
Ciascun gruppo è a sua volta costituito da un insieme di «sottogruppi».
Nei sottogruppi si individuano i singoli «componenti».

2) RICERCA DELLE PARTI DI RICAMBIO

Per una corretta ricerca delle parti di ricambio illustrate ed elencate nel catalogo, è necessario consultare le tavole e le relative pagine descrittive delle parti di ricambio, come indicato ai successivi punti 3) - 4).

3) TAVOLE

— Sulla prima tavola del catalogo, contrassegnata dalla lettera ALFA, è indicata la disposizione dei vari gruppi.
— Le tavole contrassegnate con le lettere A, B ecc. illustrano le apparecchiature nel loro insieme; in esse si individuano i «sottogruppi».
— Su ogni tavola è riportato in basso a partire da sinistra, il tipo di rotabile su cui è montato l'impianto, il numero del catalogo, la denominazione del gruppo o sottogruppo, eventuale numero del disegno Ditta, eventuali estremi di classifica F.S., mese ed anno di edizione e numero della tavola; questo ultimo risulta così stabilito:
  - per tavole di gruppi: numerazione alfabetica;
  - per tavole di sottogruppi: indicazione alfa-numerica composta per la prima posizione dalla lettera che individua il gruppo, per la seconda posizione da un numero progressivo;
  - per tavole di componenti esplosi indicazione alfa-numerica composta per le prime posizioni dagli stessi numeri che identificano il sottogruppo, per l'ultima posizione da un numero progressivo.
— L'indice delle tavole è impostato secondo la successione alfa-numerica.

4) PAGINE DESCRITTIVE DELLE PARTI DI RICAMBIO

Le singole colonne descrivono quanto di seguito precisato:

Colonna a) – Categoria e progressivo F.S.

Colonna b) – Descrizione del componente.

Colonna c) – Riferimento sulla tavola:
nella pagina descrittiva relativa alla tavola di assieme dell'apparecchiatura e nelle pagine descrittive relative alle tavole dei gruppi e sottogruppi, sono indicati i numeri progressivi che individuano i componenti rappresentati nelle tavole stesse.
L'asterisco che può comparire a fianco dei numeri, indica l'esistenza della tavola del componente esploso in una successiva illustrazione.

Colonna d) – Codice Ditta Fornitore: sono riportati i numeri di codice delle Ditte che figurano nell'«ELENCO DITTE RICHIAMATE NEL CATALOGO».

Colonna e) – Codice Ditta Documento: sono riportati i numeri di codice a 4 cifre attribuiti da F.S. alle Ditte fornitrici, con riferimento al numero del disegno identificativo del singolo particolare (colonna «f»).

Colonne f-g) – Documento identificativo: nella colonna «f» è riportato il numero di disegno, di matricola o il codice con il quale la Ditta compilatrice del catalogo individua il singolo particolare, mentre l'eventuale segno o posizione è riportato nella colonna «g».

Colonna h) – Numero di pezzi in opera. La quantità di pezzi indicata in questa colonna si riferisce sempre alla relativa rappresentazione sulla tavola figurata.

Colonna i) – Unità di conto gestionale F.S.

Colonna j) – Note: quando nella colonna «c» (riferimento sulla tavola) compare l'asterisco «*» a fianco del numero, nella colonna «j» è indicata la tavola sulla quale il particolare in questione viene maggiormente dettagliato.

NEL CASO CHE L'ELENCAZIONE DEI PARTICOLARI RAPPRESENTATI SULLA TAVOLA RICHIEDA PIÙ PAGINE, LA TAVOLA FIGURATA SI RIPETE.

5) ABBREVIAZIONI

Nelle elencazioni le unità di misura (ove esistono) sono indicate con le sigle previste nella tabella CNR-UNI 10003-74.

PUBBLICAZIONI COLLEGATE

SCHEMA DI CONFIGURAZIONE

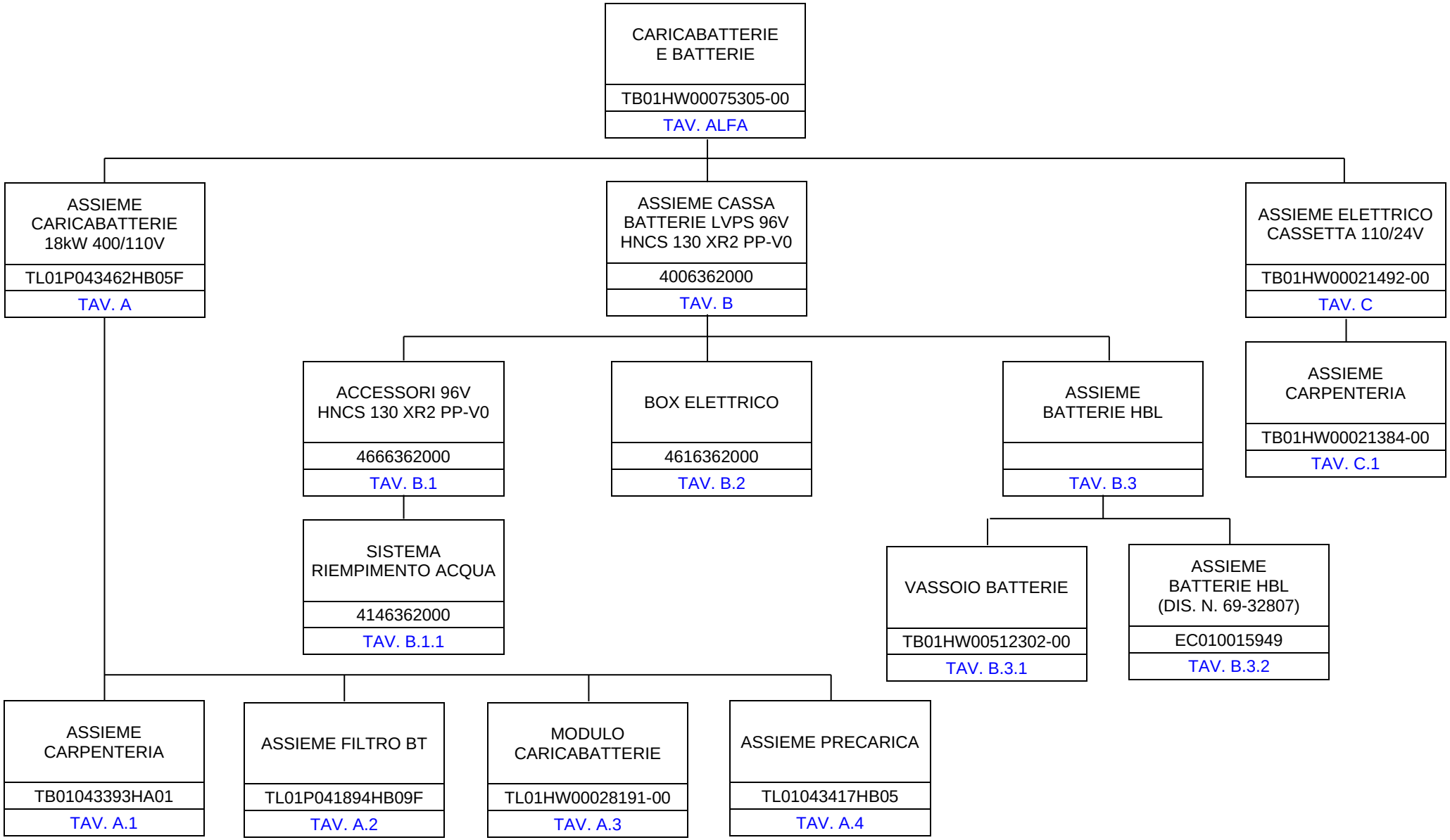

SCHEMA DI CONFIGURAZIONE	HMU BLUES HTR412/HTR312 - CARICABATTERIE E BATTERIE	HITACHI RAIL STS S.p.A.	F. 1 / 1

TAVOLE FIGURATE

Cat. e progr. FS	DESCRIZIONE	Riferim. Sulla tavola	C.D. Fornit.	Codice ditta documento	Documento identificativo		Numero di pezzi in opera	Unità di conto	NOTE
					Numero	Segno Matr. Pos.			
a	b	c	d	e	f	g	h	i	j
725/246	Assieme caricabatterie 18kW 400/110V	1*	1	0030	TL01P043462HB05F		2		Vedi Tav. A
725/247	Assieme cassa batterie LVPS 96V HNCS 130 XR2 PP-V0	2*	2	0259	4006362000		2		Vedi Tav. B
	Assieme elettrico cassetta 110/24V	3*	1	0030	TB01HW00021492-00		2		Vedi Tav. C
	Rondella piana Ø8 ISO 7089	4	0				10		
	Rondella elastica A8,4 UNI 1751	5	0				10		
	Vite T.E. M8x16 ISO 4017	6	0				10		
	Vite T.E. M12x40 ISO 4017	7	0				4		
	Dado esagonale M12 ISO 4032	8	0				4		
	Rondella elastica conica 12x2,8 UNI 8836	9	0				16		
	Vite T.E. M12x60 ISO 4017	10	0				12		
	Connessione di terra sez. 16 mm² L=220 mm	11	1	0030	211VW00207B0817DD		4		
	Rondella piana larga Ø12 ISO 7093-1	12	0				20		
	Codolo di accoppiamento	13	1	0030	TL01HW00091923-00	Rub. 01	2		
	Codolo di accoppiamento	14	1	0030	TL01HW00091923-00	Rub. 02	2		

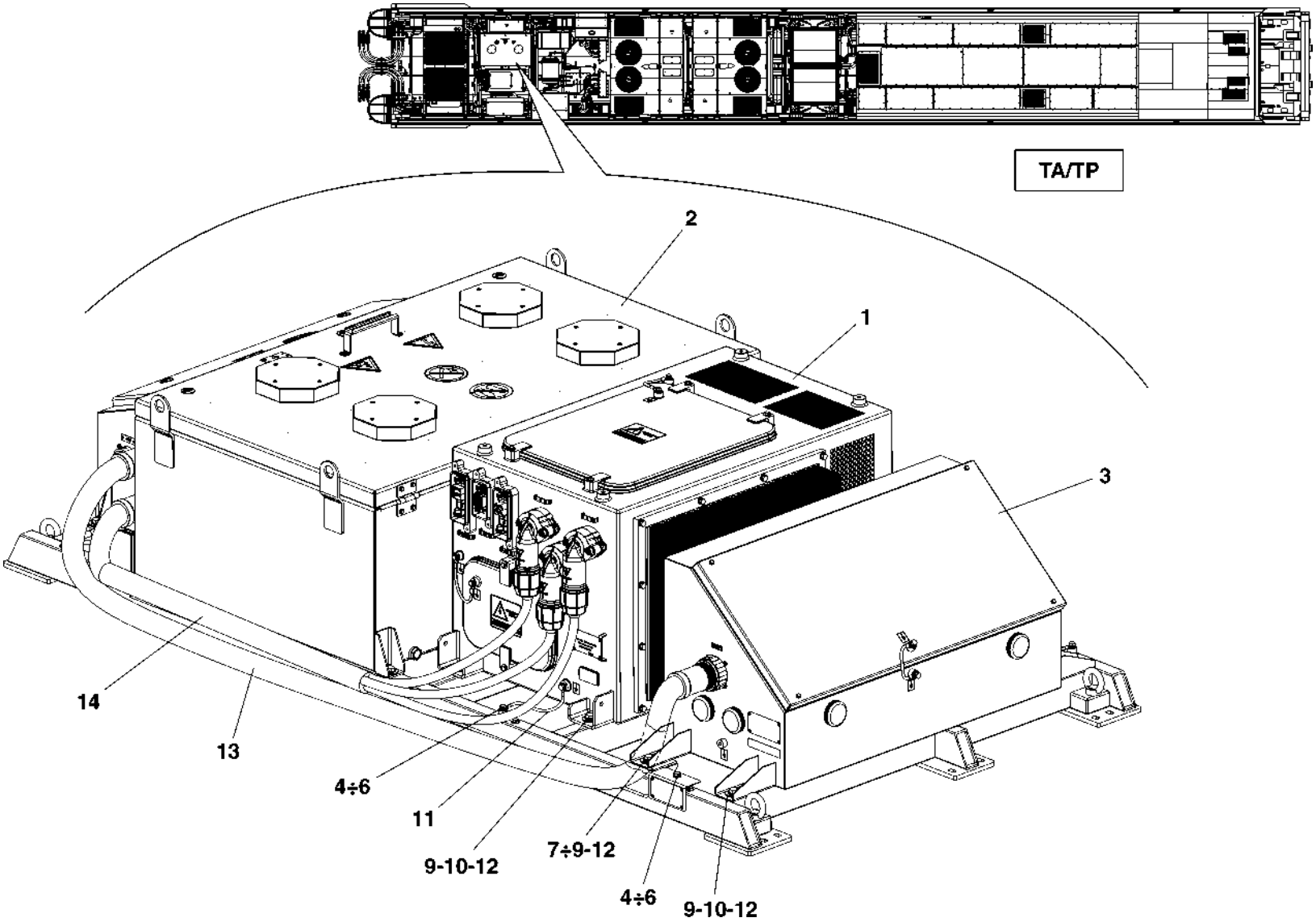

HMU BLUES HTR412/HTR312 - CARICABATTERIE E BATTERIE	CARICABATTERIE E BATTERIE	N. Elenco composiz. HW00075305-00	Cat./Progr. FS	Tavola ALFA
Catalogo n. 2.05.1284		N. Disegno TB01HW00075305-00		Edizione FEBBRAIO 2025

Cat. e progr. FS	DESCRIZIONE	Riferim. Sulla tavola	C.D. Fornit.	Codice ditta documento	Documento identificativo		Numero di pezzi in opera	Unità di conto	NOTE
					Numero	Segno Matr. Pos.			
a	b	c	d	e	f	g	h	i	j
	Assieme carpenteria	1*	1	0030	TB01043393HA01		1		Vedi Tav. A.1
	Basetta di fissaggio	2	1	0030	111ES00501B04		17		
725/770	Assieme connettore CSER	3	1	0030	043449HA01		1		Comprende pos. 36÷41
725/771	Assieme connettore CBT	4	1	0030	043452HA01		1		Comprende pos. 40-42÷45
725/772	Assieme connettore CMT	5	1	0030	043453HA01		1		Comprende pos. 36÷38-46
	Guarnizione tonda piena in gomma Ø10	6	1	0030	EC03P00058584HA01B03		Q.B.		
720/094	Morsettiera MNC 8 morsetti 20A (B.Components AL608-A rp gr vo + P.0608)	7	7	0030	211ES00464B08		1		
	Assieme precarica	8*	1	0030	TL01043417HB05		1		Vedi Tav. A.4
725/773	Modulo caricabatterie	9*	1	0030	TL01HW00028191-00		1		Vedi Tav. A.3
725/774	Assieme filtro BT	10*	1	0030	TL01P041894HB09F		1		Vedi Tav. A.2
	Piastra isolante	11	1	0030	HW00051214-00		1		
	Targhetta adesiva di messa a terra	12	1	0030	EC03N000496B13		15		
	Targhetta adesiva di pericolo 400Vac	13	1	0030	EC03N000496B25		2		
720/089	Trasformatore TR1 400V/85V	14	1	0030	EC03P017580B		1		
	Targhetta adesiva di pericolo	15	1	0030	EC03N000496B17		2		
	Morsetto Ø5 per supporto cavi	16	1	0030	211EB22148B01		1		
578/668	Morsetto Ø8 per supporto cavi	17	1	0030	211EB22148B02		1		
	Morsetto Ø15 per supporto cavi	18	1	0030	211EB22148B06		1		
	Barra DIN acciaio inox	19	1	0030	TB02P00075447HA01B		1		
330/649	Interruttore magnetotermico tripolare 2A curva K tipo S283 (ABB 11866272)	20	9	0030	211EK22984B65		1		
330/615	Interruttore magnetotermico bipolare 2A curva Z tipo S282 (ABB 11865279)	21	9	0030	211EK22984B58		1		
720/083	Scheda NBC-01	22	1	0030	031892ZB03		1		
612/713	Guarnizione in gomma con anima metallica	23	1	0030	211VX00374B		Q.B.		
	Pressacavo PG16 ottone nichelato per cavi Ø9÷13	24	1	0030	EC03N000608B0105		4		
	Pressacavo PG7 ottone nichelato	25	1	0030	211EX23111B0401		2		
	Pressacavo PG21 ottone nichelato per cavi Ø11,5÷15,5	26	1	0030	EC03N000608B0108		2		
	Pressacavo PG21 ottone nichelato per cavi Ø14÷18	27	1	0030	EC03N000608B0109		1		

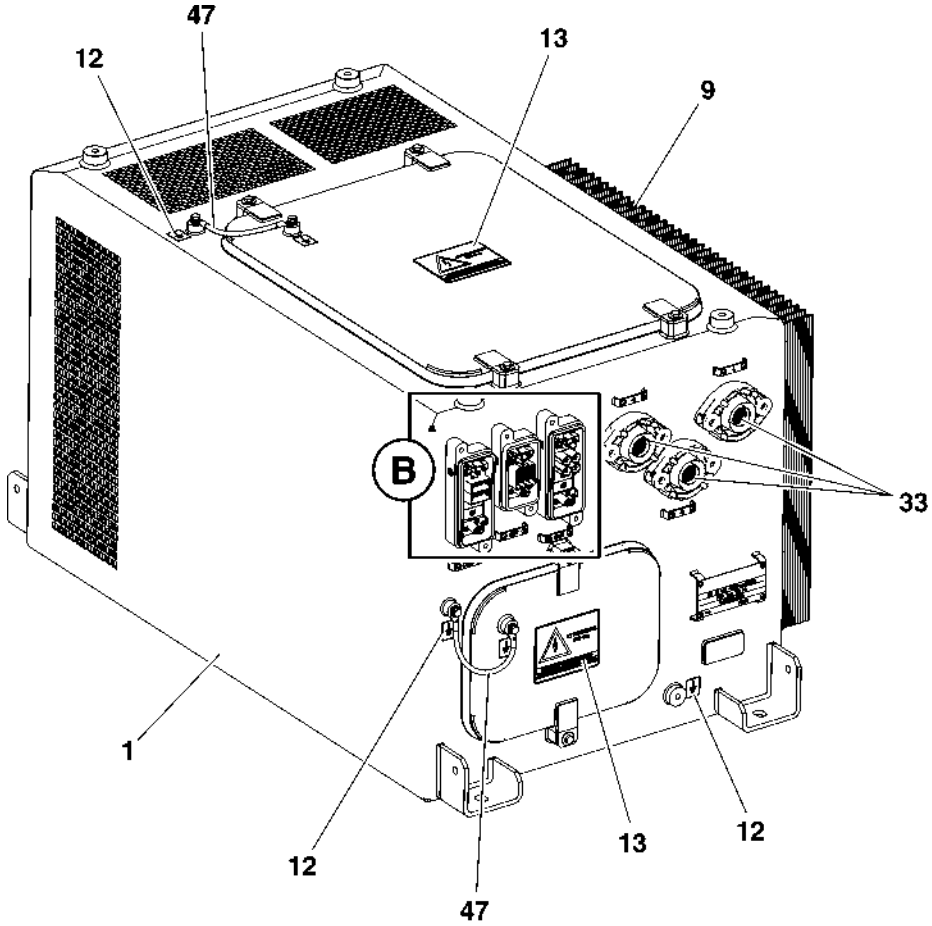

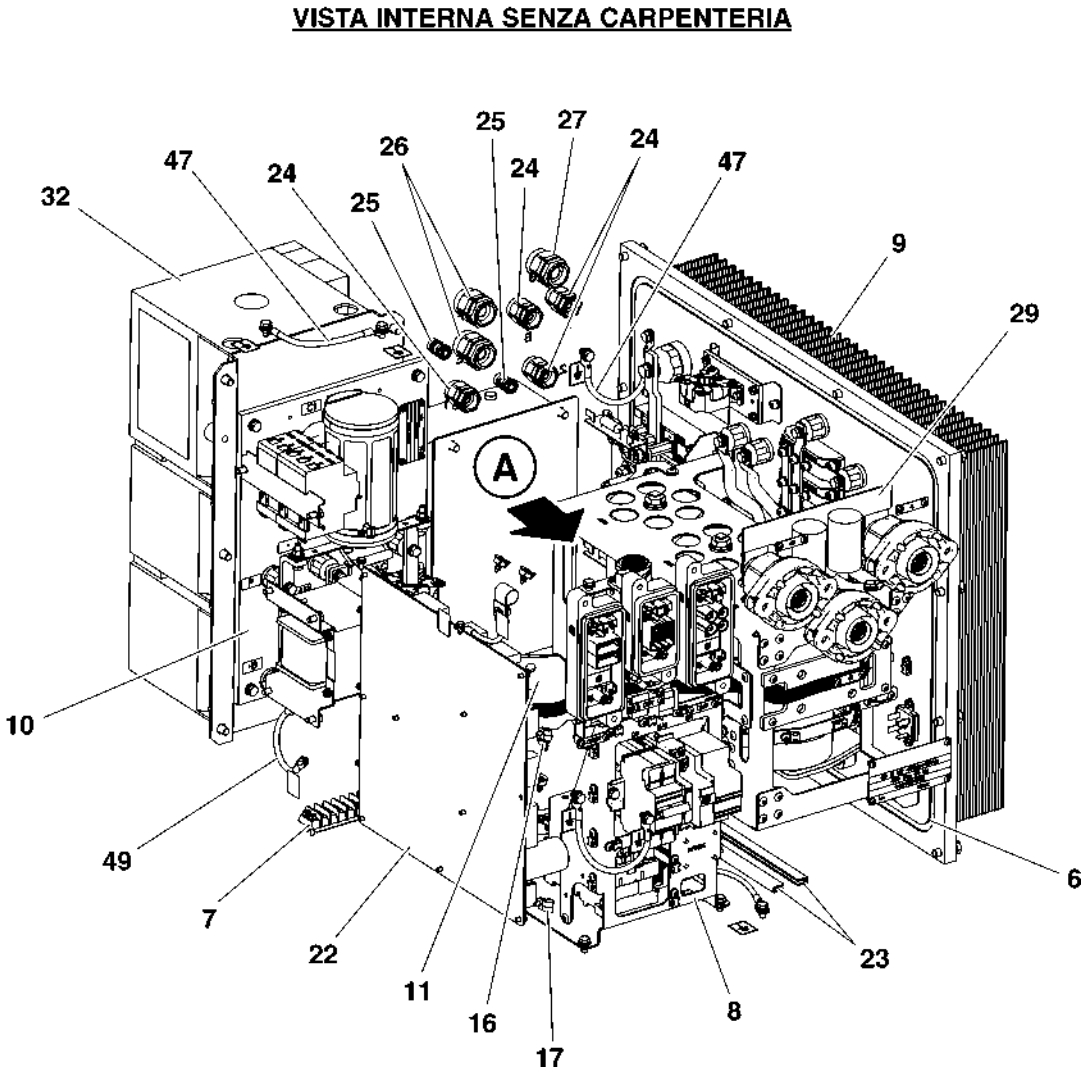

HMU BLUES HTR412/HTR312 - CARICABATTERIE E BATTERIE	ASSIEME CARICABATTERIE 18kW 400/110V (TAVOLA 1 DI 3)	N. Elenco composiz. 043462HB05	Cat./Progr. FS	Tavola A
Catalogo n. 2.05.1284		N. Disegno TL01P043462HB05F	725/246	Edizione FEBBRAIO 2025

Cat. e progr. FS	DESCRIZIONE	Riferim. Sulla tavola	C.D. Fornit.	Codice ditta documento	Documento identificativo		Numero di pezzi in opera	Unità di conto	NOTE
					Numero	Segno Matr. Pos.			
a	b	c	d	e	f	g	h	i	j
720/088	Induttore filtro caricabatterie LCB	28	1	0030	EC03P016802B		1		
725/248	Scheda OFB2	29	1	0030	HW00009038-00		1		
	Connettore CFN fisso maschio 8 poli (Deutsch DT04-08P SHUNT)	30	5	0030	211EU23388B04		1		
	Connettore CVN volante femmina 8 poli (Deutsch DT06-08S)	31	5	0030	211EU23388B23		1		
720/090	Trasformatore caricabatterie GMCB	32	1	0030	EC03P016803B		1		
721/093	Connettore unipolare fisso femmina (Deutsch EKO1835-0001-00000)	33	5	0030	EC03P009546B011		3		
	Contatto maschio size 16 AWG 16-20 (Deutsch 0460-202-16141)	34	5	0030	211EU23388B100		8		
	Contatto femmina size 16 AWG 16-20 (Deutsch 0462-201-16141)	35	5	0030	211EU23388B200		8		
	Custodia fissa passante IP68 taglia 16B (Harting 09 40 016 0311)	36	4	0030	EC03N000149B131		2		
899/066	Inserto cieco (Harting 09 14 000 9950)	37	4	0030	EC03N000149B146		4		
	Telaio incernierato 4 moduli taglia 16B (Harting 09 14 016 0361)	38	4	0030	EC03N000149B149		2		
	Inserto maschio Han DDD 17 poli (Harting 09 14 017 3001)	39	4	0030	EC03N000149B326		2		
	Contatto maschio per cavo sez. 0,5 mm² AWG 20 (Harting 09 15 000 6123)	40	4	0030	EC03N000150B102		58		
	Contatto maschio per cavo sez. 1,5 mm² AWG 16 (Harting 09 15 000 6121)	41	4	0030	EC03N000150B105		6		
560/231	Custodia fissa passante IP68 taglia 6B (Harting 09 40 006 0311)	42	4	0030	EC03N000149B130		1		
	Inserto maschio Han DD Quad 42 poli (Harting 09 14 042 3001)	43	4	0030	EC03N000149B371		1		
	Telaio incernierato 2 moduli taglia 6B (Harting 09 14 006 0361)	44	4	0030	EC03N000149B399		1		
106/404	Contatto maschio per cavo sez. 1 mm² AWG 18 (Harting 09 15 000 6122)	45	4	0030	EC03N000150B104		12		
	Inserto maschio Han 70A 2 poli (Harting 09 14 002 2641)	46	4	0030	EC03N000149B141		2		
	Treccia di messa a terra sez. 10 mm²	47	1	0030	211NW50284B30		Q.B.		
	Treccia di messa a terra sez. 2,5 mm²	48	1	0030	211NW50284B15		Q.B.		

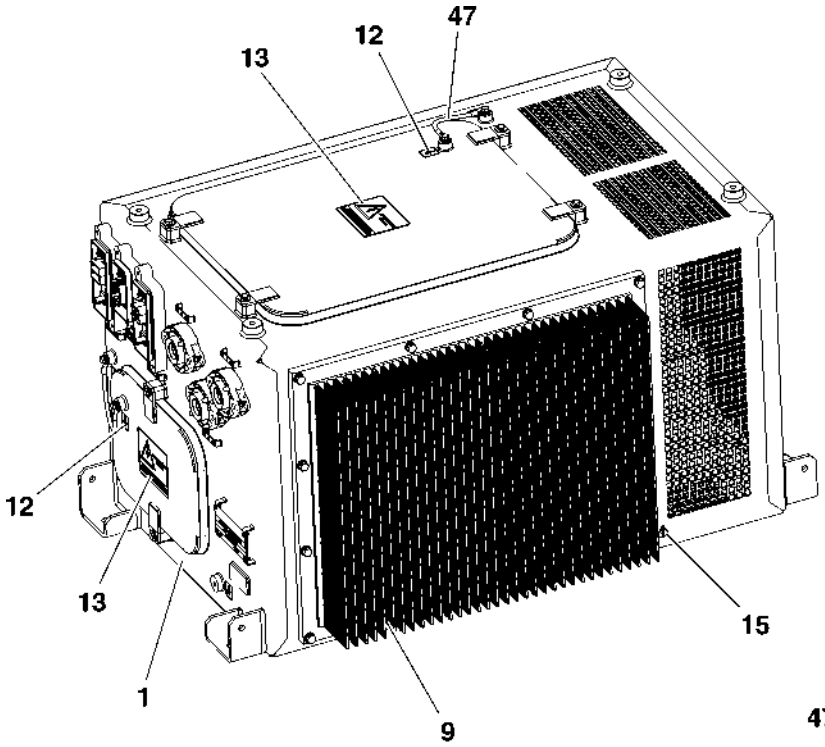

VISTA INTERNA SENZA CARPENTERIA

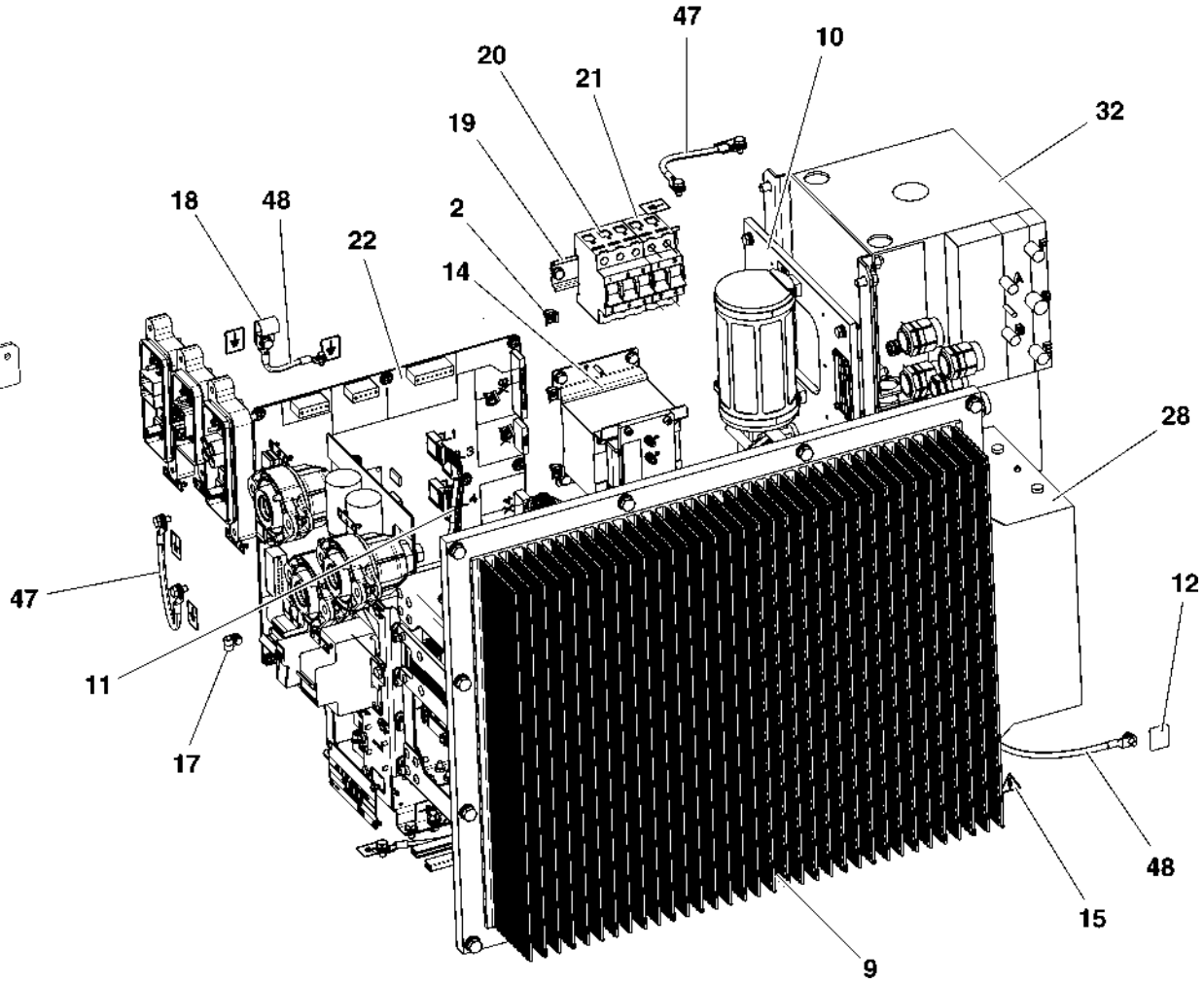

HMU BLUES HTR412/HTR312 - CARICABATTERIE E BATTERIE	ASSIEME CARICABATTERIE 18kW 400/110V (TAVOLA 2 DI 3)	N. Elenco composiz. 043462HB05	Cat./Progr. FS	Tavola A
Catalogo n. 2.05.1284		N. Disegno TL01P043462HB05F	725/246	Edizione FEBBRAIO 2025

Cat. e progr. FS	DESCRIZIONE	Riferim. Sulla tavola	C.D. Fornit.	Codice ditta documento	Documento identificativo		Numero di pezzi in opera	Unità di conto	NOTE
					Numero	Segno Matr. Pos.			
a	b	c	d	e	f	g	h	i	j
	Treccia di messa a terra sez. 1,5 mm²	49	1	0030	211NW50284B10		Q.B.		
720/095	Connettore volante femmina circolare 19 poli (Veam VBN 6RV 22-14 SNT39 V0-TP)	N.R.	3	0030	211EU23984B0204		1		
	Contatto femmina a crimpare size 16 (Veam 51511-16-12T12)	N.R.	3	0030	211VU01315B104		15		
583/154	Contatto femmina a crimpare size 16 (Veam 51511-16-20T12)	N.R.	3	0030	211VU01315B105		4		
	Connettore Mini-Fit Jr., due file, 4 vie (Molex 0039012040)	N.R.	10	0030	EC03P017499B		3		
	Terminale femmina a crimpare Mini-Fit AWG 18-24 (Molex 0039000038)	N.R.	10	0030	EC03P017500B		12		
	Connettori volanti NBC-01	N.R.	1	0030	034140UA01		1		

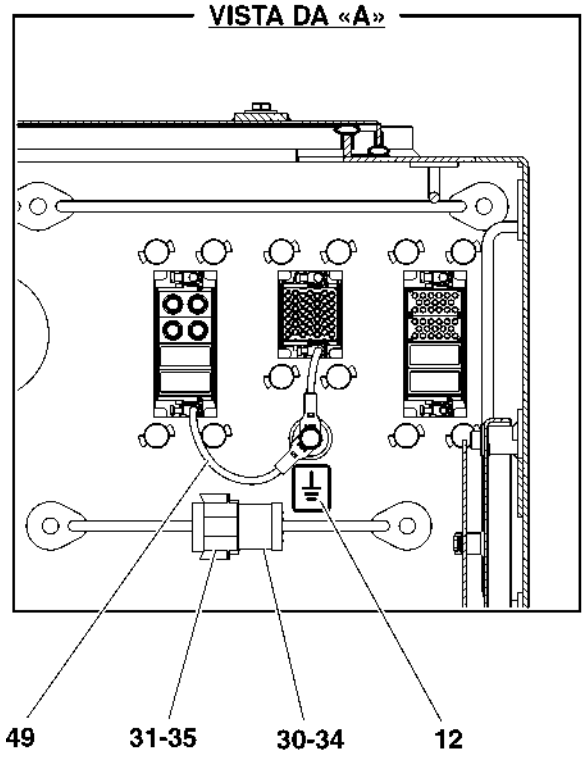

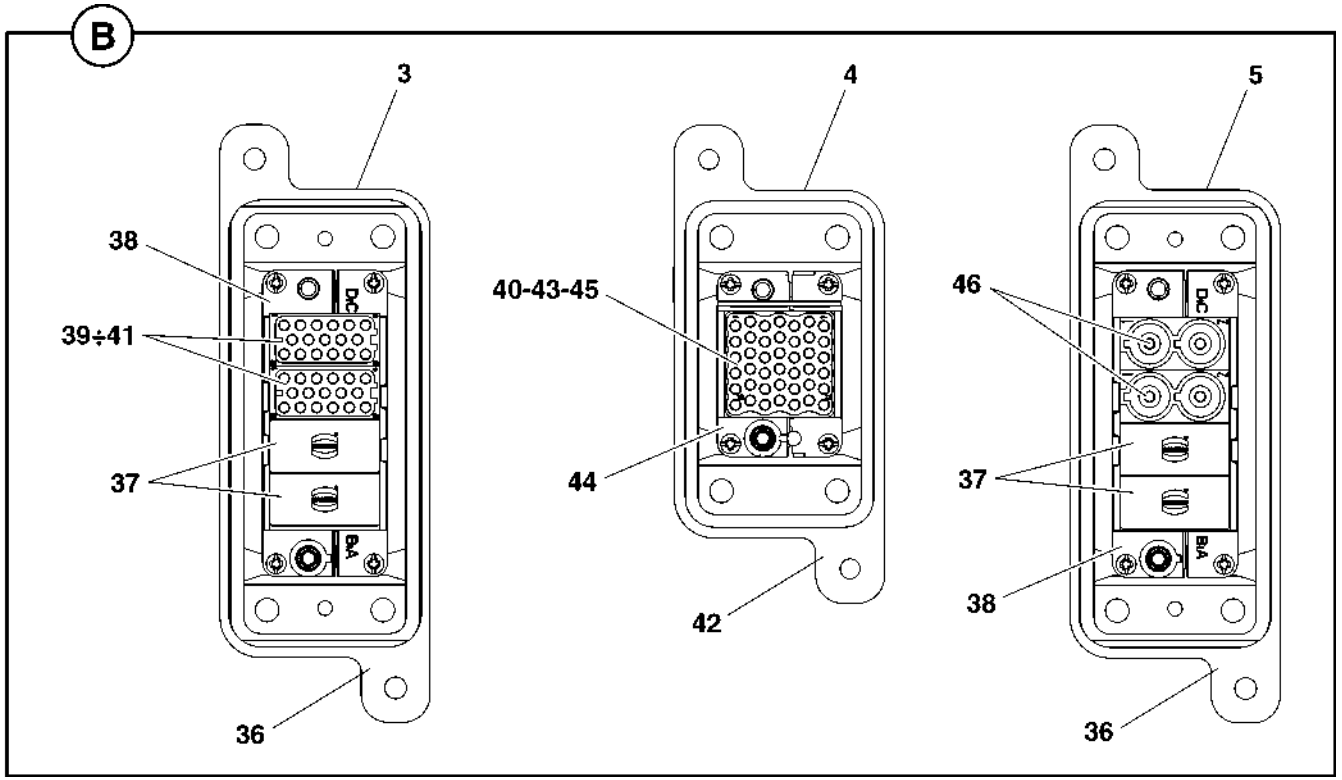

HMU BLUES HTR412/HTR312 - CARICABATTERIE E BATTERIE	ASSIEME CARICABATTERIE 18kW 400/110V (TAVOLA 3 DI 3)	N. Elenco composiz. 043462HB05	Cat./Progr. FS	Tavola A
Catalogo n. 2.05.1284		N. Disegno TL01P043462HB05F	725/246	Edizione FEBBRAIO 2025

Cat. e progr. FS	DESCRIZIONE	Riferim. Sulla tavola	C.D. Fornit.	Codice ditta documento	Documento identificativo		Numero di pezzi in opera	Unità di conto	NOTE
					Numero	Segno Matr. Pos.			
a	b	c	d	e	f	g	h	i	j
	Sportello in acciaio inox verniciato	1	1	0030	TB01043393HA01	A1	1		
	Sportello in acciaio inox verniciato	2	1	0030	TB01043393HA01	A2	1		
	Griglia in acciaio inox	3	1	0030	TB01043393HA01	A3	1		
	Telaio in acciaio inox	4	1	0030	TB01043393HA01	A4	1		
	Supporto in acciaio inox	5	1	0030	TB01043393HA01	A5	1		
	Supporto in acciaio inox	6	1	0030	TB01043393HA01	A6	1		
	Supporto in acciaio inox	7	1	0030	TB01043393HA01	A8	1		
	Supporto in acciaio inox	8	1	0030	TB01043393HA01	A9	1		
	Supporto in acciaio inox	9	1	0030	TB01043393HA01	A10	1		
	Supporto in acciaio inox	10	1	0030	TB01043393HA01	A7	1		

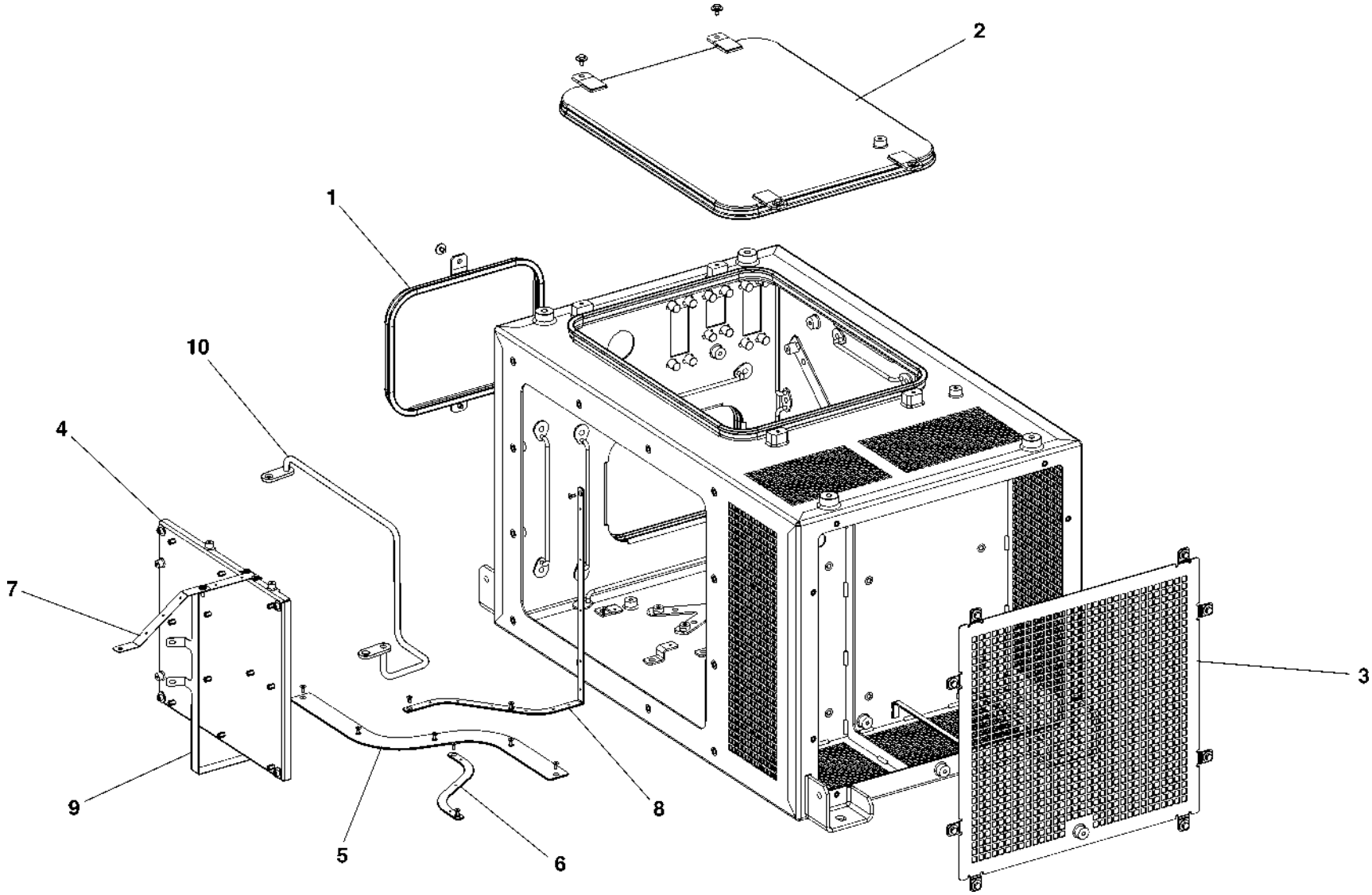

HMU BLUES HTR412/HTR312 - CARICABATTERIE E BATTERIE	ASSIEME CARPENTERIA	N. Elenco composiz. EC02043393HA01	Cat./Progr. FS	Tavola A.1
Catalogo n. 2.05.1284		N. Disegno TB01043393HA01		Edizione FEBBRAIO 2025

Cat. e progr. FS	DESCRIZIONE	Riferim. Sulla tavola	C.D. Fornit.	Codice ditta documento	Documento identificativo		Numero di pezzi in opera	Unità di conto	NOTE
					Numero	Segno Matr. Pos.			
a	b	c	d	e	f	g	h	i	j
	Piastra isolante	1	1	0030	TB02P00054989HA01E		1		
	Isolatore H26 M6 F/F (Mafelec FH26N 6 F F)	2	6	0030	EC03P006359B05		6		
	Supporto condensatore	3	1	0030	212EE05136B		2		
720/085	Condensatore 22mF 160Vdc (Sic Safco A764086)	4	35	0030	EC03P017477B		1		
720/086	Trasduttore di corrente 300A (LEM LF 310-S/SP20)	5	18	0030	EC03P017480B		2		
720/087	Resistore di scarica condensatore 6,8 kOhm 13W ±5% (A.T.E. 10SR6K85%)	6	20	0030	EC03P017647B		1		
	Connessione di rame	7	1	0030	TB02P00054997HA01B		1		
	Connessione di rame	8	1	0030	TB02P00054988HA01C		2		
	Connessione di rame	9	1	0030	TB02P00054986HA01C		1		
	Connessione di rame	10	1	0030	TB02P00054987HA01B		2		
	Fascetta autobloccante L=556 (Panduit PLT6H-L)	11	17	0030	EC03N000196B01095		2		

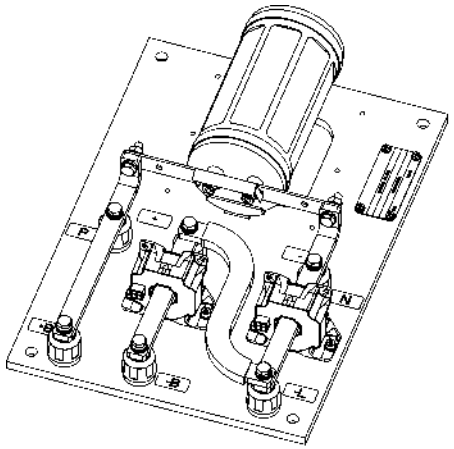

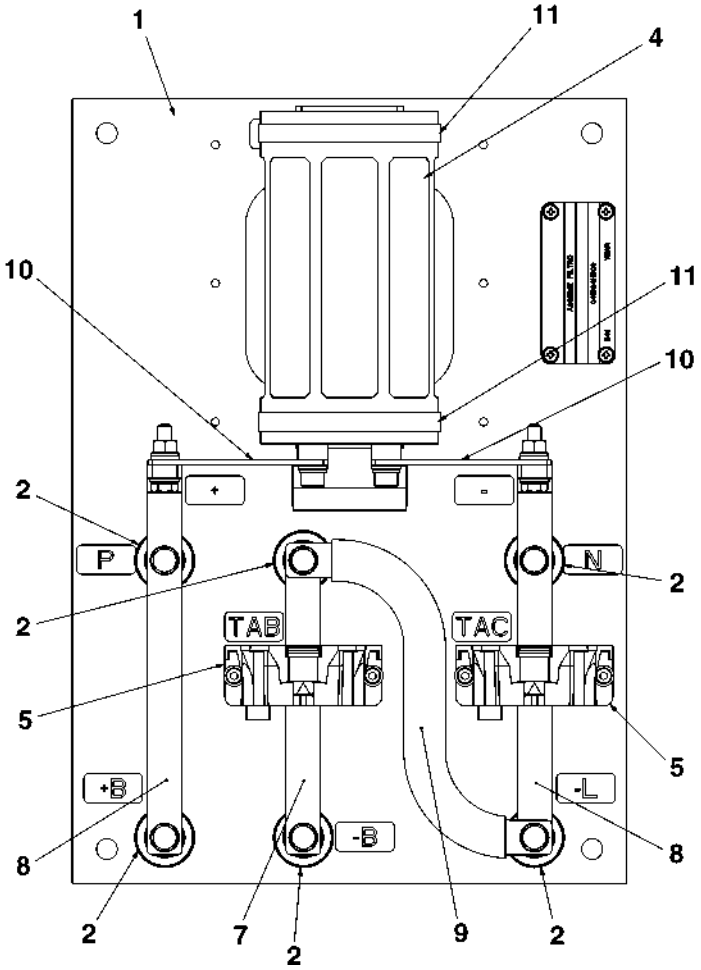

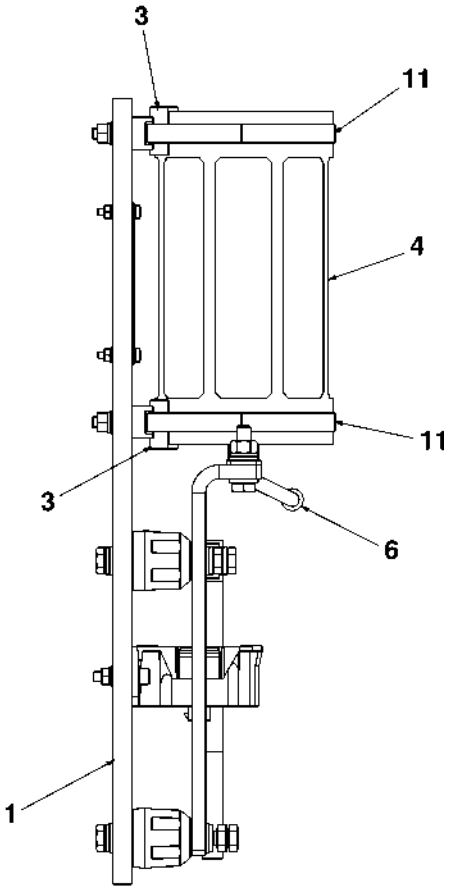

HMU BLUES HTR412/HTR312 - CARICABATTERIE E BATTERIE	ASSIEME FILTRO BT	N. Elenco composiz. 041894HB09	Cat./Progr. FS	Tavola A.2
Catalogo n. 2.05.1284		N. Disegno TL01P041894HB09F	725/774	Edizione FEBBRAIO 2025

Cat. e progr. FS	DESCRIZIONE	Riferim. Sulla tavola	C.D. Fornit.	Codice ditta documento	Documento identificativo		Numero di pezzi in opera	Unità di conto	NOTE
					Numero	Segno Matr. Pos.			
a	b	c	d	e	f	g	h	i	j
720/107	Trasduttore di corrente 100A (LEM LF 210-S/SP5)	1	18	0030	EC03P017646B		1		
720/097	Resistore di potenza 800W 4,7 Ohm ±5% (EBG serie UXP-800)	2	12	0030	EC03P016905B0111		1		
720/100	Termistore NTC (Vishay BC Components NTCALUG01T103G)	3	13	0030	EC03P017470B		2		
720/101	Modulo diodo doppio Fast Recovery 1100V/150A (Semikron SKND 150 F 11)	4	14	0030	211EV23794B		4		
725/249	Diodo doppio raddrizzatore	5	1	0030	EC03P020196B		3		
720/105	Condensatore 1,3mF 900Vdc (Ducati Energia 416.85.V.155.0)	6	16	0030	EC03P017473B		3		
720/103	Ponte raddrizzatore a diodi (Diotec KBPC10/15/2510/FP)	7	15	0030	EC03P017579B		1		
720/096	Modulo IGBT doppio 1200V 300A (Infineon FF300R12ME4_B11)	8	11	0030	EC03P017075B		2		
	Connessione elettrica in rame	9	1	0030	HW00032927-00		1		
	Supporto diodo	10	1	0030	TB02P00056086HA01B		1		
	Torretta isolante	11	1	0030	TB02P00056084HA01B		4		
	BUSBAR	12	1	0030	TB02P00056080HA01E		1		
	Connessione elettrica in rame	13	1	0030	TB02P00056076HA15C		1		
	Connessione elettrica in rame	14	1	0030	TB02P00056076HA13C		1		
576/770	Supporto cavi (Panduit TA1S8-C)	15	17	0030	EC03N000196B11001		26		
	Piastra isolante	16	1	0030	HW00019210-00		1		
	Connessione elettrica in rame	17	1	0030	HW00018917-00		1		
	Dissipatore	18	1	0030	HW00016895-00		1		
	Supporto	19	1	0030	HW00014524-00		1		
720/109	Scheda SCDHV	20	1	0030	022730ZB03		4		
	Connessione elettrica isolata	21	1	0030	HW00013649-00		2		
720/098	Resistore fisso 15K 250W ±10% (EBG serie UXP)	22	12	0030	211ER21148B010532		1		
720/106	Connettore maschio fisso circolare 19 poli (Veam VBN 2-22-14 PN-T39 V0-G1-TP)	23	3	0030	211EU23984B0203		1		
578/675	Resistore fisso 2,2K 250W ±10% (EBG serie UXP)	24	12	0030	211ER21148B010432		1		
	Connessione elettrica in rame	25	1	0030	HW00013368-00		1		
	Connessione elettrica in rame	26	1	0030	HW00013367-00		1		
	Connessione elettrica in rame	27	1	0030	HW00013366-00		1		

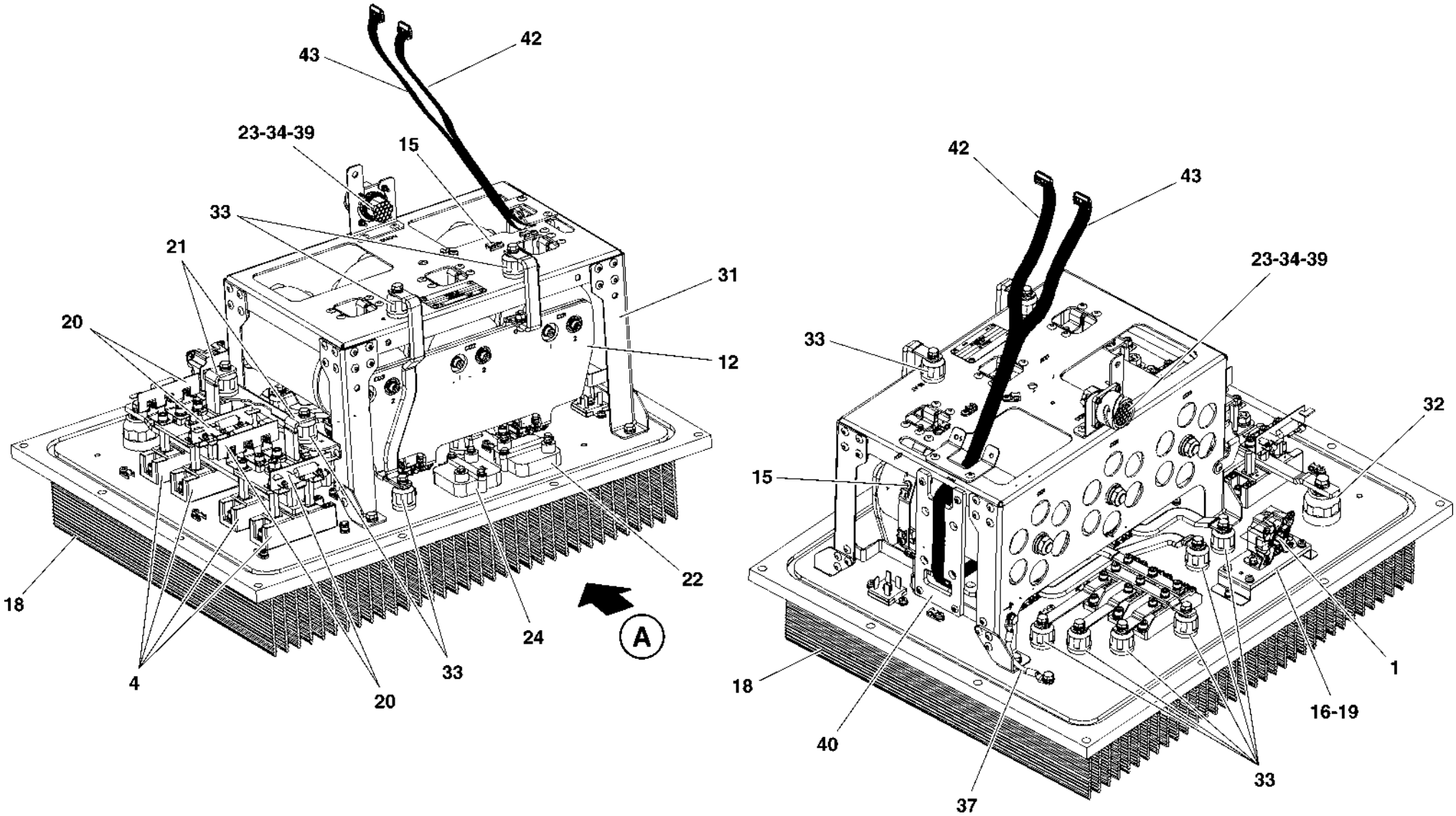

HMU BLUES HTR412/HTR312 - CARICABATTERIE E BATTERIE	MODULO CARICABATTERIE (TAVOLA 1 DI 2)	N. Elenco composiz. HW00028191-00	Cat./Progr. FS	Tavola A.3
Catalogo n. 2.05.1284		N. Disegno TL01HW00028191-00	725/773	Edizione FEBBRAIO 2025

Cat. e progr. FS	DESCRIZIONE	Riferim. Sulla tavola	C.D. Fornit.	Codice ditta documento	Documento identificativo		Numero di pezzi in opera	Unità di conto	NOTE
					Numero	Segno Matr. Pos.			
a	b	c	d	e	f	g	h	i	j
	Connessione elettrica in rame	28	1	0030	HW00013337-00		1		
	Connessione elettrica isolata	29	1	0030	HW00012362-00		1		
	Connessione elettrica isolata	30	1	0030	HW00012344-00		1		
	Telaio modulo	31	1	0030	HW00010819-00		1		
	Isolatore H35 M8 F/F (Mafelec FH35N 8 F F)	32	6	0030	EC03P006359B15		1		
	Isolatore H26 M6 F/F (Mafelec FH26N 6 F F)	33	6	0030	EC03P006359B05		12		
583/155	Contatto maschio a crimpare size 16 (Veam 51513-16-20T12)	34	3	0030	211VU01315B05		4		
584/436	Basetta di fissaggio	35	1	0030	111ES00501B05		3		
720/108	Scheda EDD-01	36	1	0030	031893ZB03		2		
	Treccia di messa a terra sez. 10 mm² L=100 M6/M6	37	1	0030	EC03N000242B0502CC		1		
	Connessione elettrica in rame	38	1	0030	TB02P00056312HA01C		2		
	Contatto maschio a crimpare size 16 (Veam 51513-16-12T12)	39	3	0030	211VU01315B04		15		
	Piastra isolante	40	1	0030	TB02P00056094HA01C		1		
	Piastra isolante	41	1	0030	TB02P00056093HA01C		1		
	Assieme Flat cable 26W .75M FF	42	1	0030	EC03P017935B26FF75		1		
	Assieme Flat cable 26W .90M FF	43	1	0030	EC03P017935B26FF90		1		

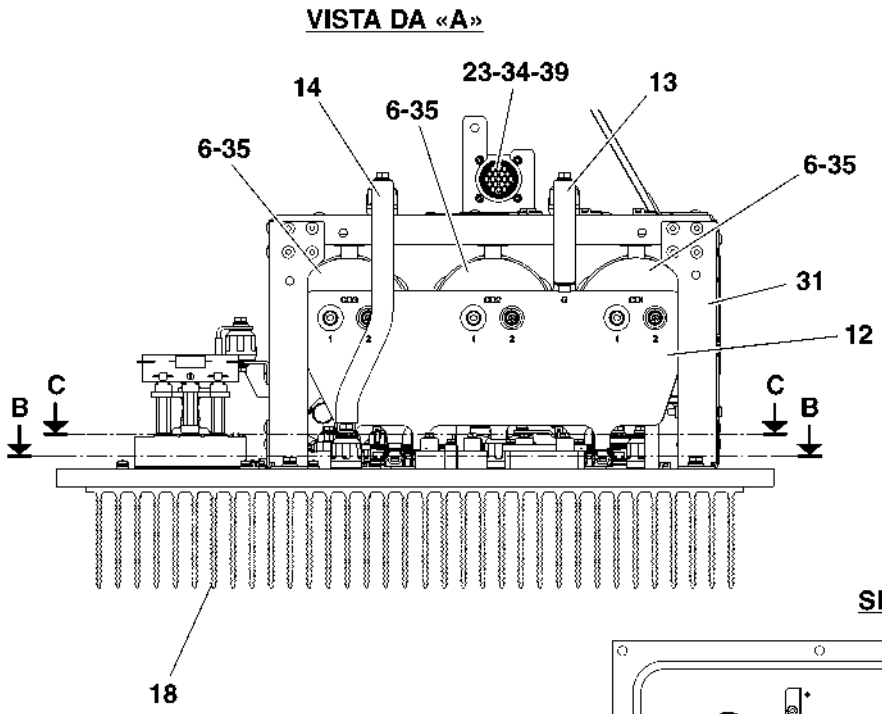

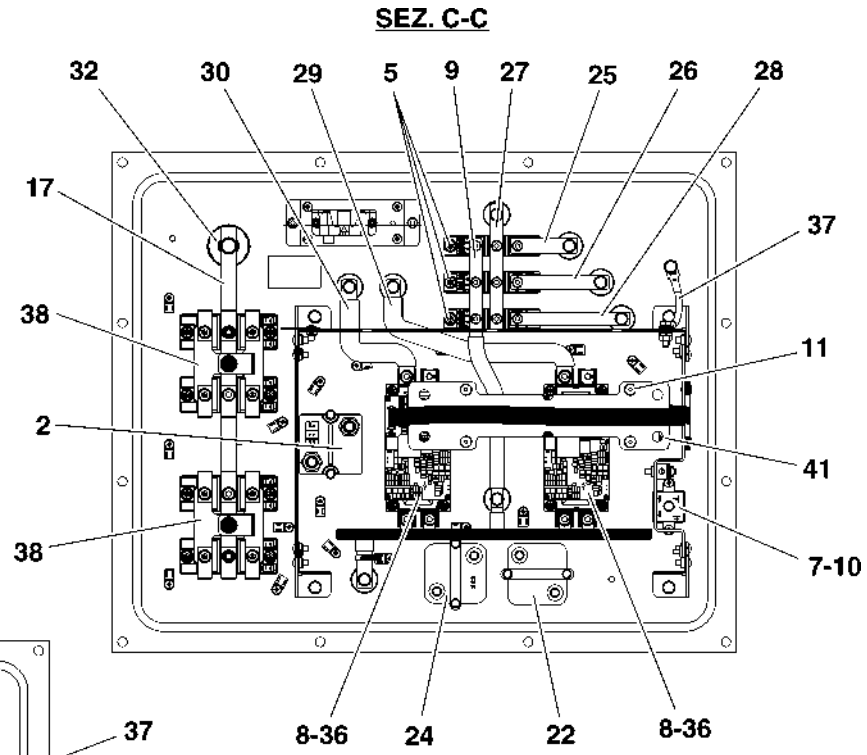

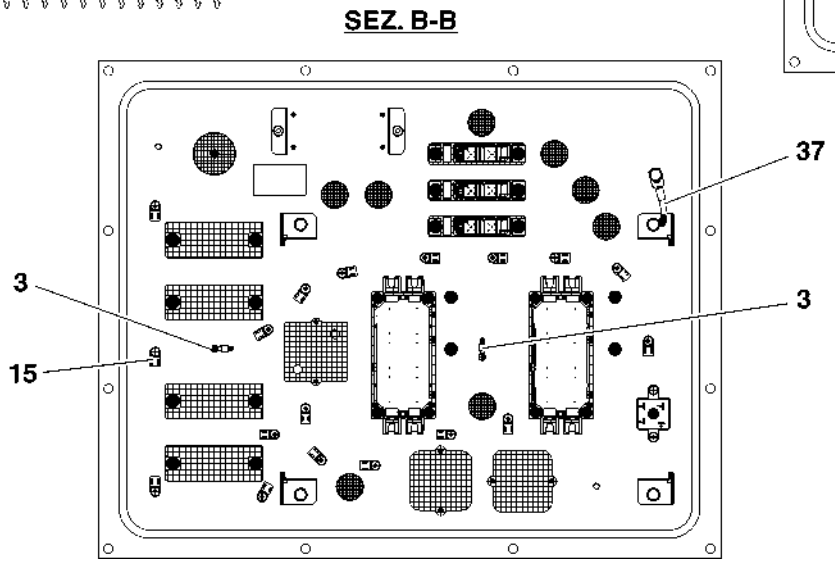

HMU BLUES HTR412/HTR312 - CARICABATTERIE E BATTERIE	MODULO CARICABATTERIE (TAVOLA 2 DI 2)	N. Elenco composiz. HW00028191-00	Cat./Progr. FS	Tavola A.3
Catalogo n. 2.05.1284		N. Disegno TL01HW00028191-00	725/773	Edizione FEBBRAIO 2025

Cat. e progr. FS	DESCRIZIONE	Riferim. Sulla tavola	C.D. Fornit.	Codice ditta documento	Documento identificativo		Numero di pezzi in opera	Unità di conto	NOTE
					Numero	Segno Matr. Pos.			
a	b	c	d	e	f	g	h	i	j
	Telaio	1	1	0030	043415HA01		1		
576/770	Supporto cavi (Panduit TA1S8-C)	2	17	0030	EC03N000196B11001		24		
	Barra DIN acciaio inox	3	1	0030	TB02P00075447HA01B		1		
721/081	Contattore tripolare tipo AF63-30-00RT (ABB AF633000RT13) con contatto 1NA tipo CA510	4	9	0030	EC03P020605B031000		1		
330/593	Interruttore magnetotermico bipolare curva K 10A tipo S282-UC-K10-250Vcc-FS (ABB 11865261)	5	9	0030	211EK22984B48		1		
330/936	Contatti ausiliari 1NA+1NC tipo S2-H11-FS/MM (ABB 11200320)	6	9	0030	211EK22984BA2		2		
721/076	Relè POKS 24Vcc (A.M.R.A. POKS-DI-LED)	7	26	0030	211VK00970B110407		1		
330/645	Interruttore magnetotermico bipolare curva C 2A tipo S282-UC-C2-250Vcc-FS (ABB 11865293)	8	9	0030	211EK22984B119		1		
720/893	Resistenza 12 Ohm 75W (A.T.E. RB75 12R)	9	20	0030	EC03P018943B01		2		
	Targhetta adesiva di messa a terra	10	1	0030	EC03N000496B13		1		

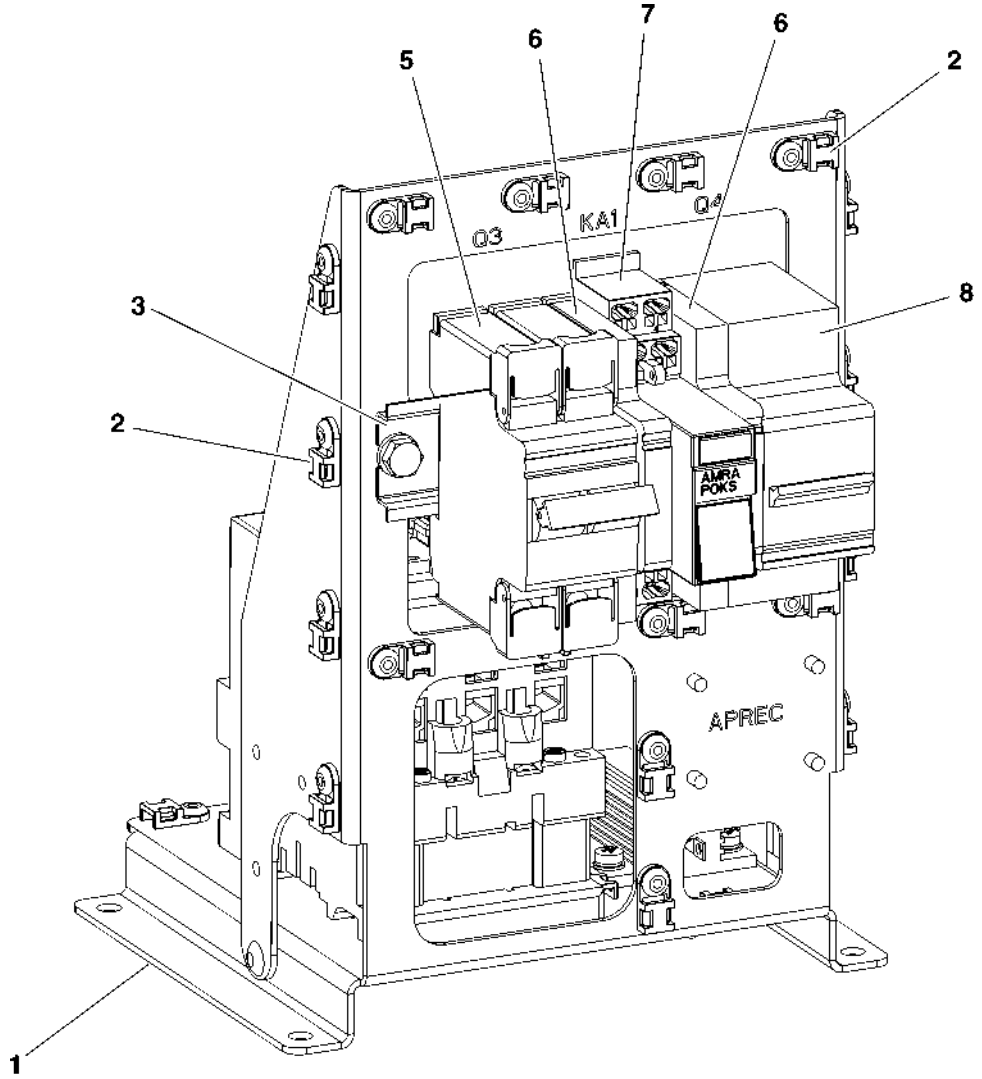

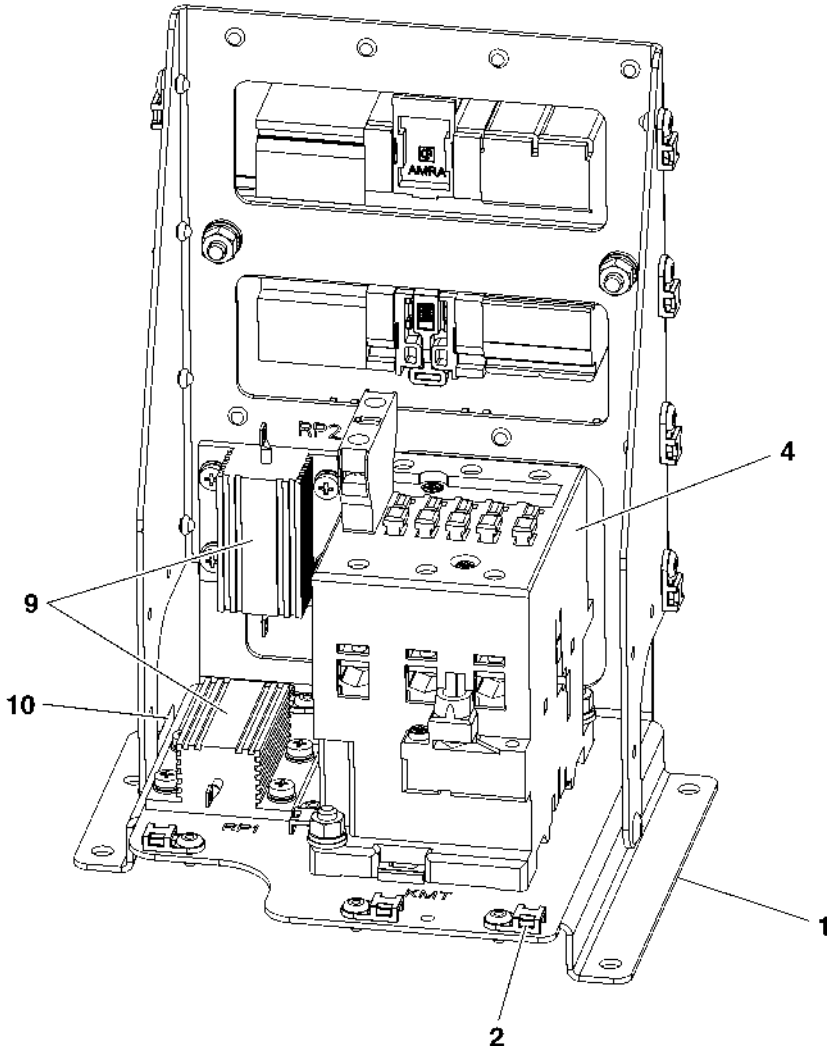

HMU BLUES HTR412/HTR312 - CARICABATTERIE E BATTERIE	ASSIEME PRECARICA	N. Elenco composiz. 043417HB05	Cat./Progr. FS	Tavola A.4
Catalogo n. 2.05.1284		N. Disegno TL01043417HB05		Edizione FEBBRAIO 2025

Cat. e progr. FS	DESCRIZIONE	Riferim. Sulla tavola	C.D. Fornit.	Codice ditta documento	Documento identificativo		Numero di pezzi in opera	Unità di conto	NOTE
					Numero	Segno Matr. Pos.			
a	b	c	d	e	f	g	h	i	j
	Contenitore	1	2	0259	4266362000		1		
725/250	Cella HNCS 130 XR2 FC PP-V0 (SV)	2	2	0259	4413032225		80		
	Accessori 96V HNCS 130 XR2 PP-V0	3*	2	0259	4666362000		1		Vedi Tav. B.1
	Box elettrico	4*	2	0259	4616362000		1		Vedi Tav. B.2
	Treccia di messa a terra sez. 50 mm² L=320	5	2	0259	4156362012		1		
	Vite T.E. M8x14 ISO 4017	6	2	0259	4201818014		2		
	Telaio ventilazione saldato	7	2	0259	4266230114		4		
	Telaio ventilazione	8	2	0259	4266230119		4		
	Rondella di sicurezza M8 SKS	9	2	0259	4234000104		2		
	Rondella piana Ø8 ISO 7089	10	2	0259	4234000035		2		
	Vite di bloccaggio M20x1,5-1 GN 745	11	2	0259	4141200134		1		
	Elemento di compensazione della pressione M12x1,5	12	2	0259	4141201425		1		
	Etichetta di messa a terra IEC 60417	13	2	0259	4142000320		15		
	Assieme batterie HBL	14*	36				1		Vedi Tav. B.3
	NOTA: *L'assieme batterie HBL (pos. 14) è in alternativa alle batterie Hoppecke di pos. 2 e 3.*								

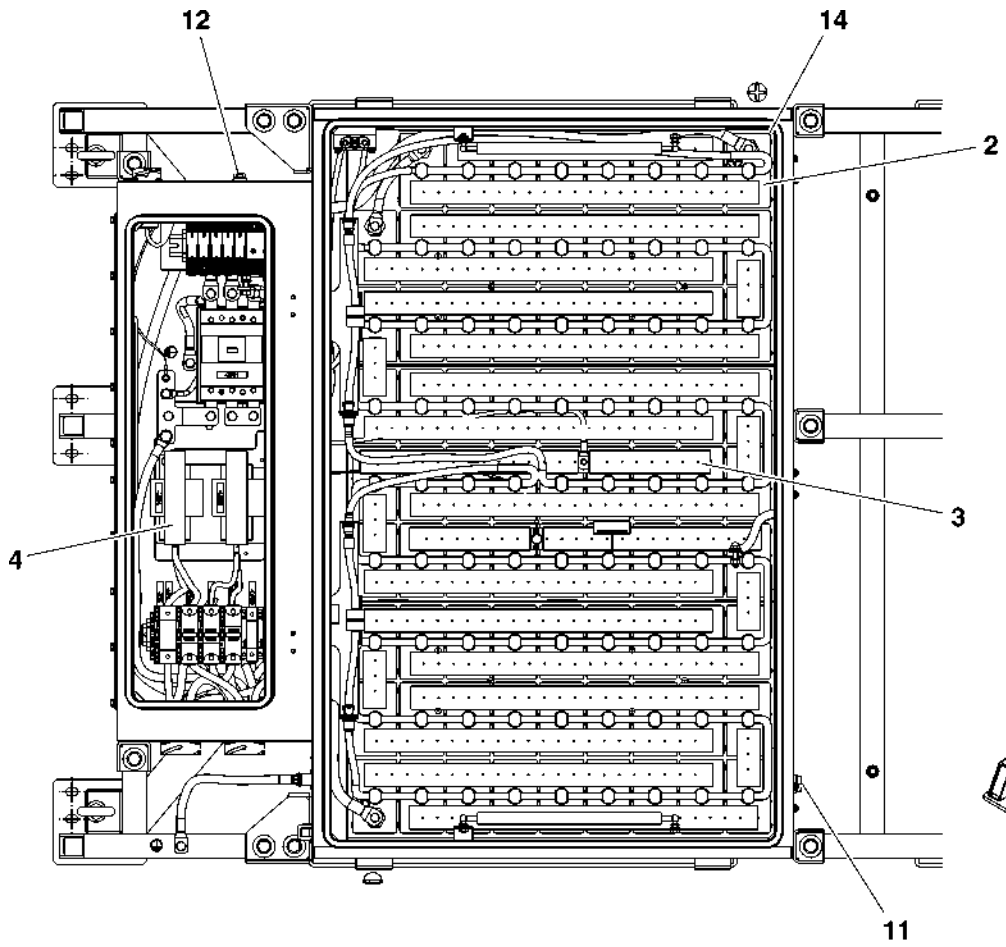

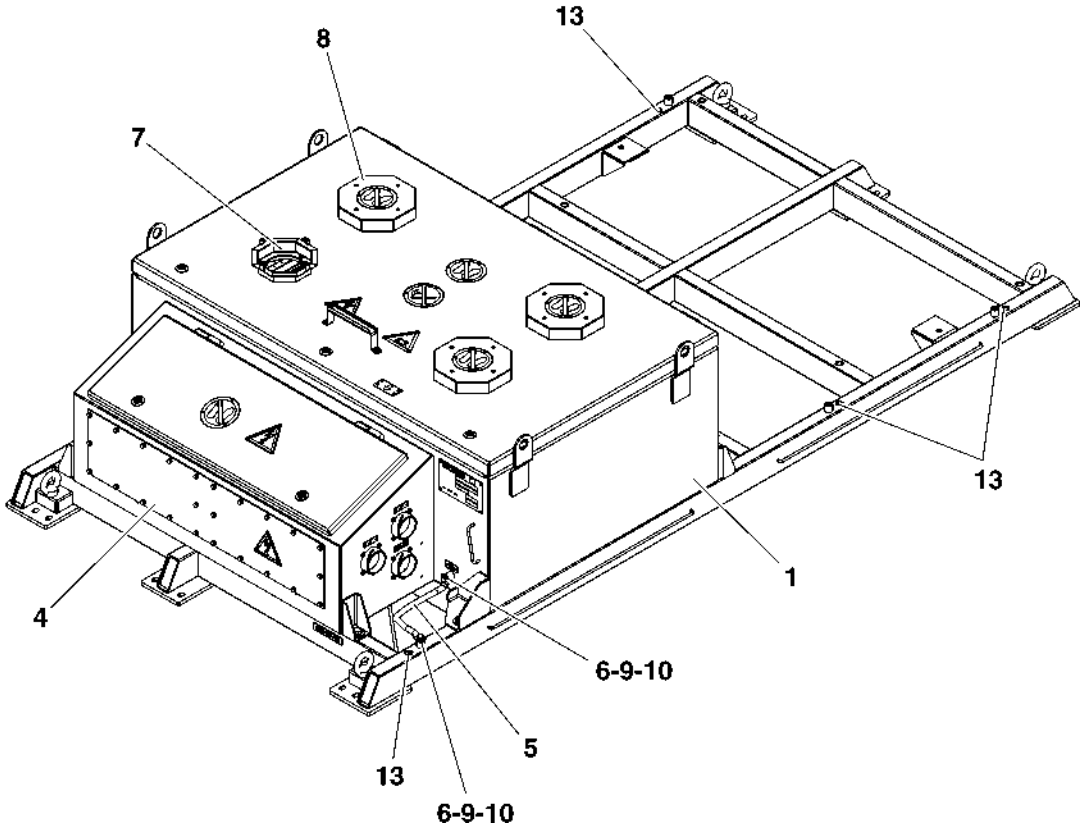

HMU BLUES HTR412/HTR312 - CARICABATTERIE E BATTERIE	ASSIEME CASSA BATTERIE LVPS 96V HNCS 130 XR2 PP-V0	N. Elenco composiz. 4006362000	Cat./Progr. FS	Tavola B
Catalogo n. 2.05.1284		N. Disegno B63620-001	725/247	Edizione FEBBRAIO 2025

Cat. e progr. FS	DESCRIZIONE	Riferim. Sulla tavola	C.D. Fornit.	Codice ditta documento	Documento identificativo		Numero di pezzi in opera	Unità di conto	NOTE
					Numero	Segno Matr. Pos.			
a	b	c	d	e	f	g	h	i	j
	Sistema riempimento acqua	1*	2	0259	4146362000		1		Vedi Tav. B.1.1
	Piastra 2x1000x2000	2	2	0259	4141000519		1		
	Piastra scanalata FNC F2/3 175x200x2	3	2	0259	4141000746		14		
	Piastra scanalata FNC F2/3 175x200x5	4	2	0259	4141000748		44		
	Piastra scanalata FNC F2/3 175x200x10	5	2	0259	4141000689		13		
	Fascetta per cavi 3,4x200 (Hellermann Tyton T30LOS)	6	24	0259	4141200427		20		
	Etichetta terminale positivo Ø25	7	2	0259	7143160605		6		
	Etichetta terminale negativo Ø25	8	2	0259	7143160606		6		
	Cavo di collegamento sez. 95 mm² L-L 170	9	2	0259	4156362003		1		
	Connettore F1/2 L-L 57/35x3	10	2	0259	4144242025		5		
	Connettore F1/2 L-L 63/35x3	11	2	0259	4144242175		2		
	Connettore F1/2 L-L 78/35x3	12	2	0259	4144242019		69		
	Connessione speciale F1/2 L-L78 35x3 2xM3	13	2	0259	4144242489		1		
	Connessione speciale L-L78x35x3/M8 sonda 1xM5	14	2	0259	4144242486		1		
	Profilo isolante 35x3/6	15	2	0259	4144160700		Q.B.		
	Cavo di collegamento +KV sez. 95 mm² L-L1210 positivo	16	2	0259	4156362001		1		
	Cavo di collegamento +KV sez. 95 mm² L-L1860 negativo	17	2	0259	4156362002		1		
725/775	Regolatore di temperatura B070-03EN35T034	18	2	0259	4142200868		1		
	Treccia di messa a terra sez. 50 mm² L=320	19	2	0259	4156362012		1		
	Vite T.E. M8x12 ISO 4017	20	2	0259	4201818012		1		
	Vite T.E. M8x30 ISO 4017	21	2	0259	4201818030		1		
	Vite T.E. M8x14 ISO 4017	22	2	0259	4201818014		168		
	Rondella elastica B8 DIN 137	23	2	0259	4064001208		160		
	Vite T.E. M3x8 ISO 4017	24	2	0259	4201813008		2		
	Rondella elastica B3 DIN 137	25	2	0259	4064001203		2		
	Dado esagonale M8 ISO 4032	26	2	0259	4242000102		1		
	Rondella piana Ø8 ISO 7089	27	2	0259	4234000035		3		
	Rondella di sicurezza M8 SKS	28	2	0259	4234000104		3		
	Tappo di copertura	29	2	0259	4144160610		4		
	Etichetta di avvertenza 55x140	30	2	0259	4142000970		1		
	Etichetta smaltimento/riciclaggio batterie Ni-Cd 92x95	31	2	0259	4142000304		1		
	Etichetta di avvertenza 85x140	32	2	0259	4142000975		1		
	Piastra scanalata FNC F2/3 175x200x20	N.R.	2	0259	4141000691		3		

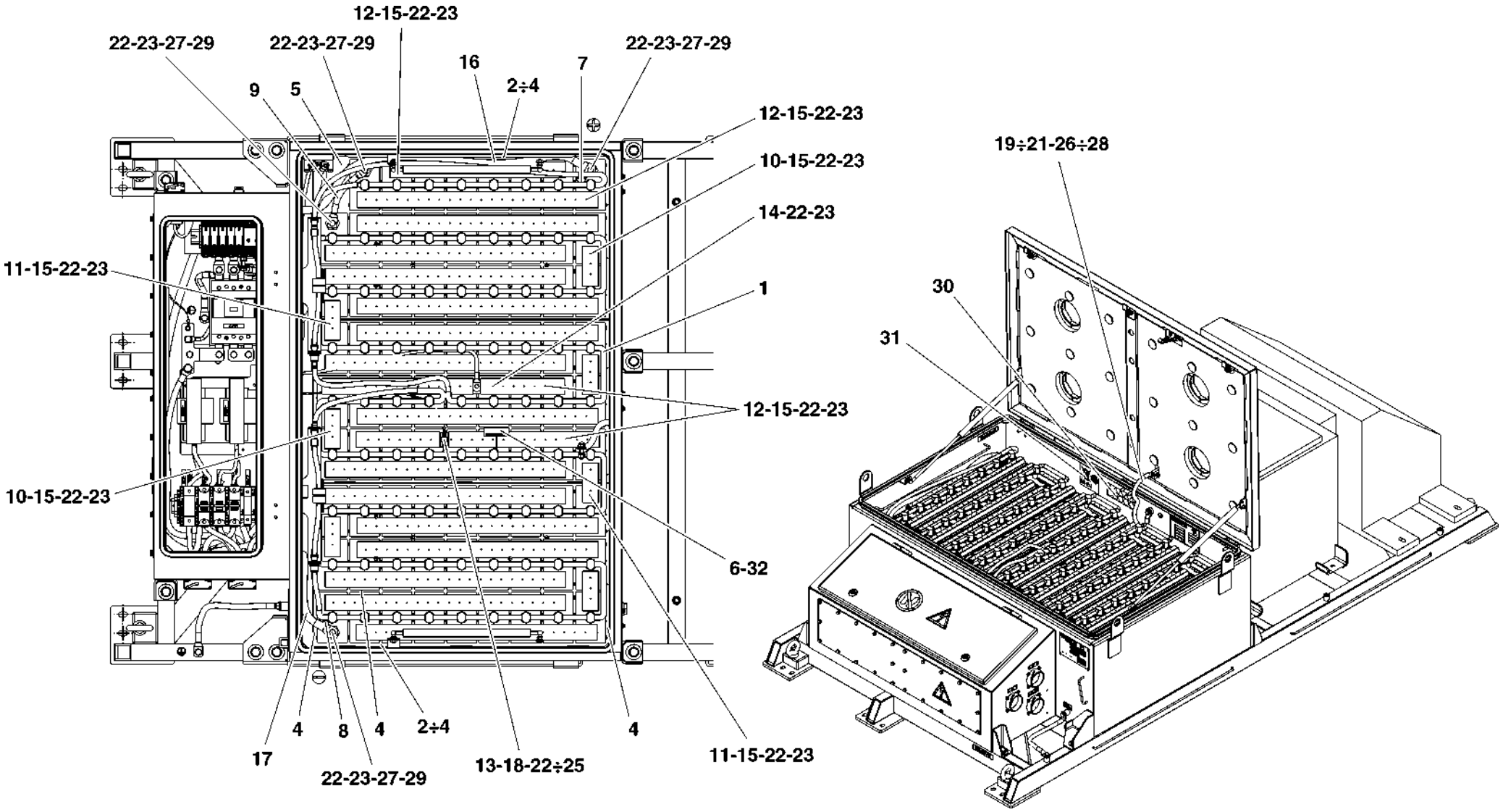

HMU BLUES HTR412/HTR312 - CARICABATTERIE E BATTERIE	ACCESSORI 96V HNCS 130 XR2 PP-V0	N. Elenco composiz. 4666362000	Cat./Progr. FS	Tavola **B.1**
Catalogo n. 2.05.1284		N. Disegno B63620-002		Edizione FEBBRAIO 2025

Cat. e progr. FS	DESCRIZIONE	Riferim. Sulla tavola	C.D. Fornit.	Codice ditta documento	Documento identificativo		Numero di pezzi in opera	Unità di conto	NOTE
					Numero	Segno Matr. Pos.			
a	b	c	d	e	f	g	h	i	j
	Tappo ricarica acqua	1	2	0259	4144000112		80		
	Tubo in EPDM nero 8x2,5	2	2	0259	4144000357		Q.B.		
	Inserto di accoppiamento in linea con portagomma da 3/8" (CPC EFC22612)	3	23	0259	4144000313		2		
	Corpo di accoppiamento per montaggio a pannello con valvola portagomma (CPC EFCX16612)	4	23	0259	4144000336		2		
	Filtro diretto D30 TABA 244FP	5	2	0259	4144000314		2		
	Inserto di accoppiamento in linea con portagomma da 1/4" (CPC EFCX17412)	6	23	0259	4144000335		2		
	Inserto di accoppiamento in linea con portagomma da 1/4" (CPC EFC22412)	7	23	0259	4144000312		2		
	Tubo in EPDM nero 6x2	8	2	0259	4144000356		Q.B.		
	Fascetta per cavi 4,6x245 (Hellermann Tyton T50MOS-HS-BK-C1)	9	24	0259	4141200128		20		
	Fascetta per cavi 2,5x100 (Hellermann Tyton T18ROS)	10	24	0259	4141200470		4		
	Tubo angolare Ø25	11	2	0259	4144000359		2		
	Tubo angolare a "C" L-L200	12	2	0259	4144000358		9		
	Stringitubo 13,1-15 mm PA66 (Hellermann Tyton SNP8)	13	24	0259	4144000198		2		
	Rondella piana in plastica Ø10 DIN 34815	14	2	0259	4234000173		2		
	Ugello per tubo	15	2	0259	4144000324		12		
	Condotto in plastica nero (PMA VCST-12B.50)	16	25	0259	4141200172		Q.B.		
	Condotto in plastica nero (PMA VAMLG-17B)	17	25	0259	4141200173		Q.B.		

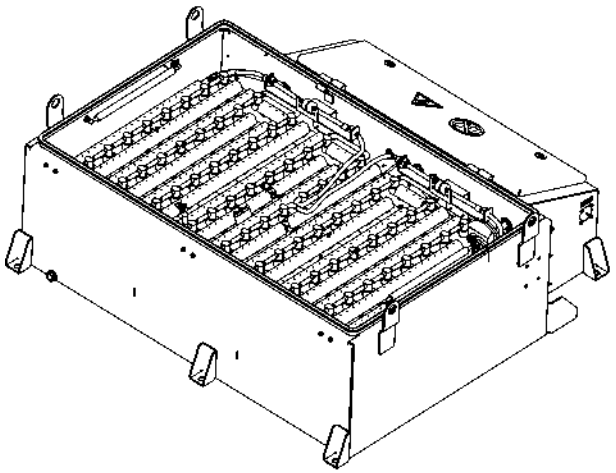

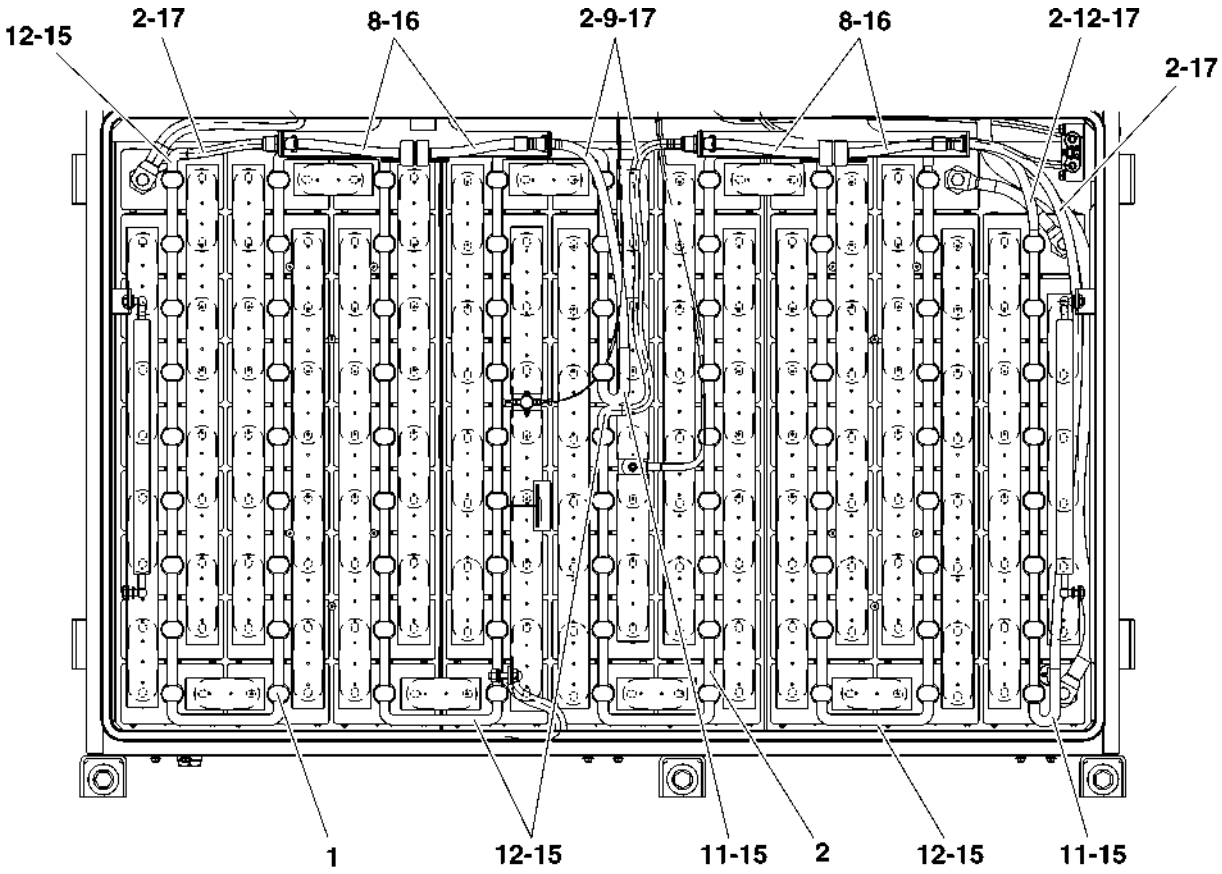

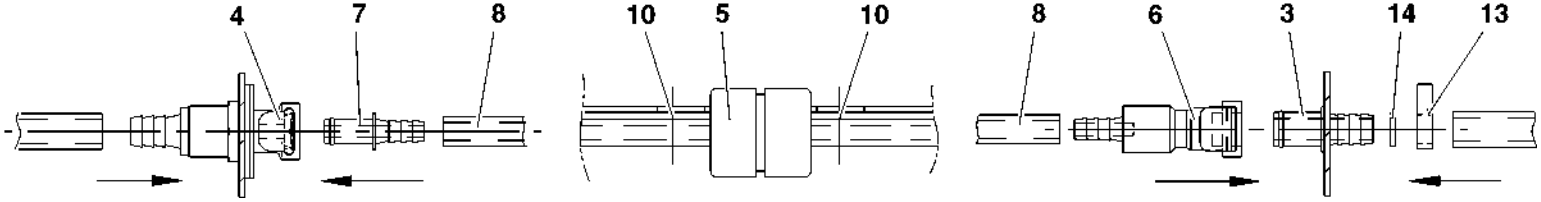

HMU BLUES HTR412/HTR312 - CARICABATTERIE E BATTERIE	SISTEMA RIEMPIMENTO ACQUA	N. Elenco composiz. 4146362000	Cat./Progr. FS	Tavola B.1.1
Catalogo n. 2.05.1284		N. Disegno BZ63620-000		Edizione FEBBRAIO 2025

Cat. e progr. FS	DESCRIZIONE	Riferim. Sulla tavola	C.D. Fornit.	Codice ditta documento	Documento identificativo		Numero di pezzi in opera	Unità di conto	NOTE
					Numero	Segno Matr. Pos.			
a	b	c	d	e	f	g	h	i	j
725/776	Interruttore di alimentazione (ABB TMAX XT3N 250A)	1	9	0259	4141201745		1		
725/777	Interruttore magnetotermico unipolare 100A (ABB S120439)	2	9	0259	4141201748		3		
725/778	Interruttore magnetotermico unipolare 125A + contatto ausiliario (ABB)	3	9	0259	4141201749		1		
330/556	Interruttore magnetotermico unipolare 16A curva C tipo S281 (ABB 11864326)	4	9	0259	4141201747		2		
330/594	Interruttore magnetotermico unipolare 3A curva K tipo S281 (ABB 11864314)	5	9	0259	4141201746		2		
725/779	Contattore unipolare 110V	6	2	0259	4141201750		2		
725/780	Relè POKS 110V 10A (A.M.R.A.)	7	26	0259	4141201765		5		
725/781	Relè di misura a soglia di tensione 110V (Chauvin Arnoux MOK-V2-110)	8	27	0259	4141201156		1		
	Presa per relè MOK-V2 (Chauvin Arnoux)	9	27	0259	4141201085		1		
	Molla per relè MOK-V2 (Chauvin Arnoux)	10	27	0259	4141201087		1		
	Diodo epitassiale a recupero rapido (Ixys DSEI2X61-12B)	11	34	0259	4141201089		1		
	Cavo di estremità con connettori -X5/-X6/-XBAT	12	2	0259	4156362005		1		
	Cavo di estremità + presa (Schaltbau LV80)	13	28	0259	4156362006		1		
	Cavo di estremità con connettore -X4	14	2	0259	4156362007		1		
	Morsetto passante per 4 conduttori (Wago 2004-1401)	15	21	0259	4141201277		4		
	Piastra terminale (Wago 2004-1491)	16	21	0259	4141201278		2		
	Contatto ausiliario (ABB)	17	9	0259	4141201335		4		
	Contatto ausiliario (ABB S800-AUX/ALT)	18	9	0259	4141201243		4		
	Kit terminali esterni frontali 6 pz per interruttore XT3 (ABB)	19	9	0259	4141201911		1		
	Kit divisori di partizioni H=100 mm per interruttore XT3 (ABB)	20	9	0259	4141201912		1		
	BUSBAR 1	21	2	0259	4146362010		1		
	BUSBAR 2	22	2	0259	4146362011		1		
	BUSBAR 3	23	2	0259	4146362012		1		

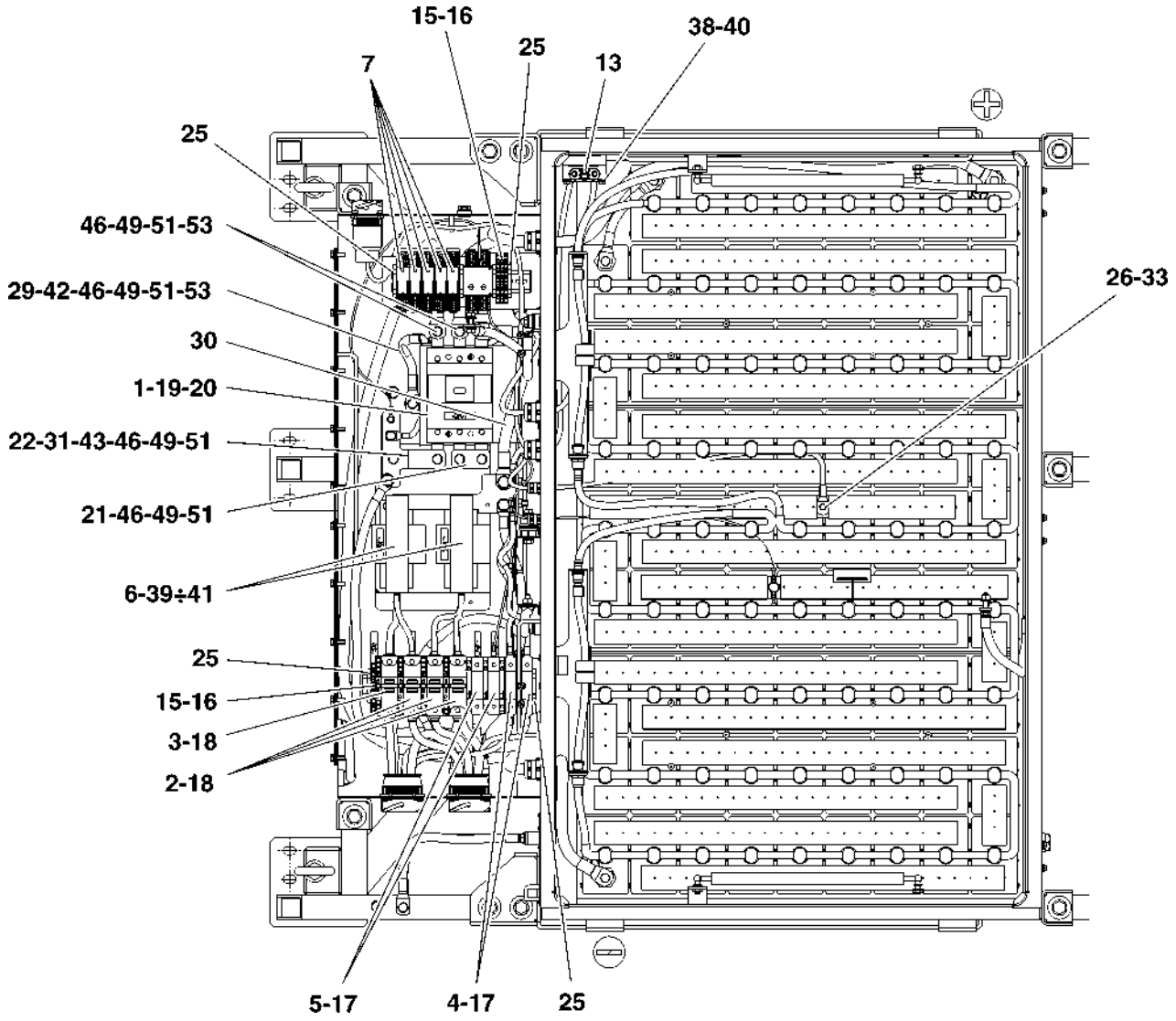

HMU BLUES HTR412/HTR312 - CARICABATTERIE E BATTERIE	BOX ELETTRICO (TAVOLA 1 DI 4)	N. Elenco composiz. 4616362000	Cat./Progr. FS	Tavola B.2
Catalogo n. 2.05.1284		N. Disegno E63620-500		Edizione FEBBRAIO 2025

Cat. e progr. FS	DESCRIZIONE	Riferim. Sulla tavola	C.D. Fornit.	Codice ditta documento	Documento identificativo		Numero di pezzi in opera	Unità di conto	NOTE
					Numero	Segno Matr. Pos.			
a	b	c	d	e	f	g	h	i	j
	Terminale con morsetti a bullone (Weidmüller WF 8/2BZ)	24	30	0259	4141201796		2		
	Morsetto terminale senza viti 6 mm per TS35 (Weidmüller)	25	30	0259	4141200310		7		
	Vite T.E. M5x12 ISO 4017	26	2	0259	4201815012		1		
	Treccia di messa a terra sez. 50 mm² L-L=200	27	2	0259	4156362010		4		
	Treccia di messa a terra sez. 50 mm² L-L=500	28	2	0259	4156362011		1		
	Treccia di messa a terra sez. 50 mm² L-L=140	29	2	0259	4156362014		1		
	Treccia di messa a terra sez. 95 mm² L-L=650	30	2	0259	4156362004		1		
	Isolatore M8 30x30	31	2	0259	4141200366		2		
	Vite T.C.E.I. M5x20 DIN 7984	32	2	0259	4241200521		16		
	Rondella di sicurezza M5 SKS	33	2	0259	4234000102		24		
	Rondella piana Ø5 ISO 7089	34	2	0259	4234000032		8		
	Vite T.C.E.I. M4x16 ISO 4762	35	2	0259	4241200417		2		
	Rondella di sicurezza M4 SKS	36	2	0259	4234000101		7		
	Rondella piana Ø4 ISO 7089	37	2	0259	4234000033		5		
	Vite T.E. M6x40 ISO 4017	38	2	0259	4201816040		4		
	Rondella piana Ø6 ISO 7089	39	2	0259	4234000034		11		
	Rondella di sicurezza M6 SKS	40	2	0259	4234000103		11		
	Vite T.E. M6x20 ISO 4017	41	2	0259	4201816020		7		
	Vite T.E. M8x12 ISO 4017	42	2	0259	4201818012		3		
	Vite T.E. M8x14 ISO 4017	43	2	0259	4201818014		5		
	Vite T.E. M8x16 ISO 4017	44	2	0259	4201818016		4		
	Vite T.E. M8x25 ISO 4017	45	2	0259	4201818025		10		
	Vite T.E. M8x30 ISO 4017	46	2	0259	4201818030		10		
	Vite T.E. M10x30 ISO 4017	47	2	0259	4201818130		3		
	Vite T.E. M4x12 ISO 4017	48	2	0259	4201814012		5		
	Rondella di sicurezza M8 SKS	49	2	0259	4234000104		36		
	Rondella di sicurezza M10 SKS	50	2	0259	4234000105		6		
	Rondella piana Ø8 ISO 7089	51	2	0259	4234000035		36		
	Rondella piana Ø10 ISO 7089	52	2	0259	4234000028		6		
	Dado esagonale M8 ISO 4032	53	2	0259	4242000102		12		
	Dado esagonale M10 ISO 4032	54	2	0259	4242000107		3		
	Kit cavo	N.R.	2	0259	4156362000		1		
	Marcature elettriche	N.R.	2	0259	4146362030		1		

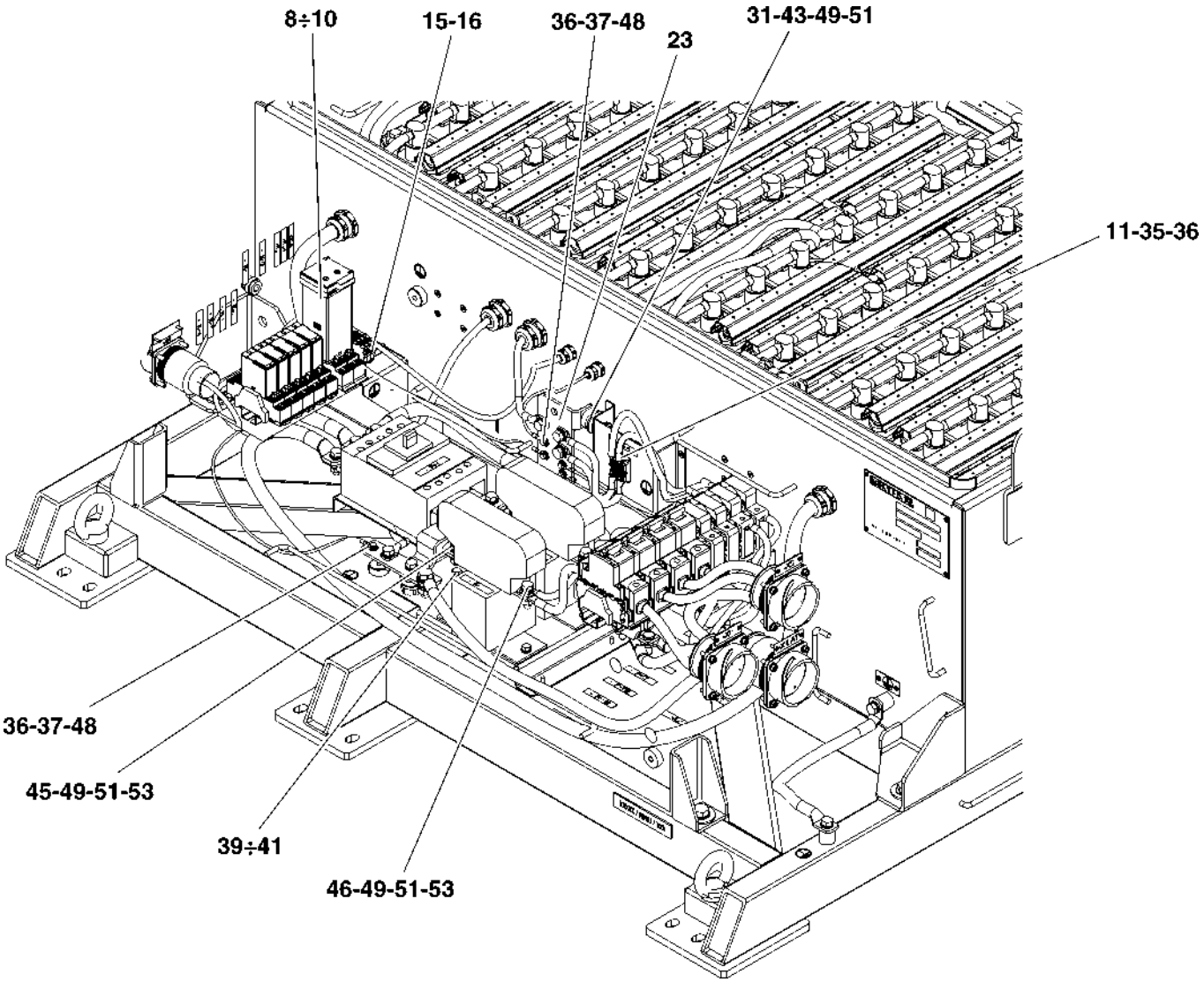

HMU BLUES HTR412/HTR312 - CARICABATTERIE E BATTERIE	BOX ELETTRICO (TAVOLA 2 DI 4)	N. Elenco composiz. 4616362000	Cat./Progr. FS	Tavola **B.2**
Catalogo n. 2.05.1284		N. Disegno E63620-500		Edizione FEBBRAIO 2025

Cat. e progr. FS	DESCRIZIONE	Riferim. Sulla tavola	C.D. Fornit.	Codice ditta documento	Documento identificativo		Numero di pezzi in opera	Unità di conto	NOTE
					Numero	Segno Matr. Pos.			
a	b	c	d	e	f	g	h	i	j
725/776	Interruttore di alimentazione (ABB TMAX XT3N 250A)	1	9	0259	4141201745		1		
725/777	Interruttore magnetotermico unipolare 100A (ABB S120439)	2	9	0259	4141201748		3		
725/778	Interruttore magnetotermico unipolare 125A + contatto ausiliario (ABB)	3	9	0259	4141201749		1		
330/556	Interruttore magnetotermico unipolare 16A curva C tipo S281 (ABB 11864326)	4	9	0259	4141201747		2		
330/594	Interruttore magnetotermico unipolare 3A curva K tipo S281 (ABB 11864314)	5	9	0259	4141201746		2		
725/779	Contattore unipolare 110V	6	2	0259	4141201750		2		
725/780	Relè POKS 110V 10A (A.M.R.A.)	7	26	0259	4141201765		5		
725/781	Relè di misura a soglia di tensione 110V (Chauvin Arnoux MOK-V2-110)	8	27	0259	4141201156		1		
	Presa per relè MOK-V2 (Chauvin Arnoux)	9	27	0259	4141201085		1		
	Molla per relè MOK-V2 (Chauvin Arnoux)	10	27	0259	4141201087		1		
	Diodo epitassiale a recupero rapido (Ixys DSEI2X61-12B)	11	34	0259	4141201089		1		
	Cavo di estremità con connettori -X5/-X6/-XBAT	12	2	0259	4156362005		1		
	Cavo di estremità + presa (Schaltbau LV80)	13	28	0259	4156362006		1		
	Cavo di estremità con connettore -X4	14	2	0259	4156362007		1		
	Morsetto passante per 4 conduttori (Wago 2004-1401)	15	21	0259	4141201277		4		
	Piastra terminale (Wago 2004-1491)	16	21	0259	4141201278		2		
	Contatto ausiliario (ABB)	17	9	0259	4141201335		4		
	Contatto ausiliario (ABB S800-AUX/ALT)	18	9	0259	4141201243		4		
	Kit terminali esterni frontali 6 pz per interruttore XT3 (ABB)	19	9	0259	4141201911		1		
	Kit divisori di partizioni H=100 mm per interruttore XT3 (ABB)	20	9	0259	4141201912		1		
	BUSBAR 1	21	2	0259	4146362010		1		
	BUSBAR 2	22	2	0259	4146362011		1		
	BUSBAR 3	23	2	0259	4146362012		1		

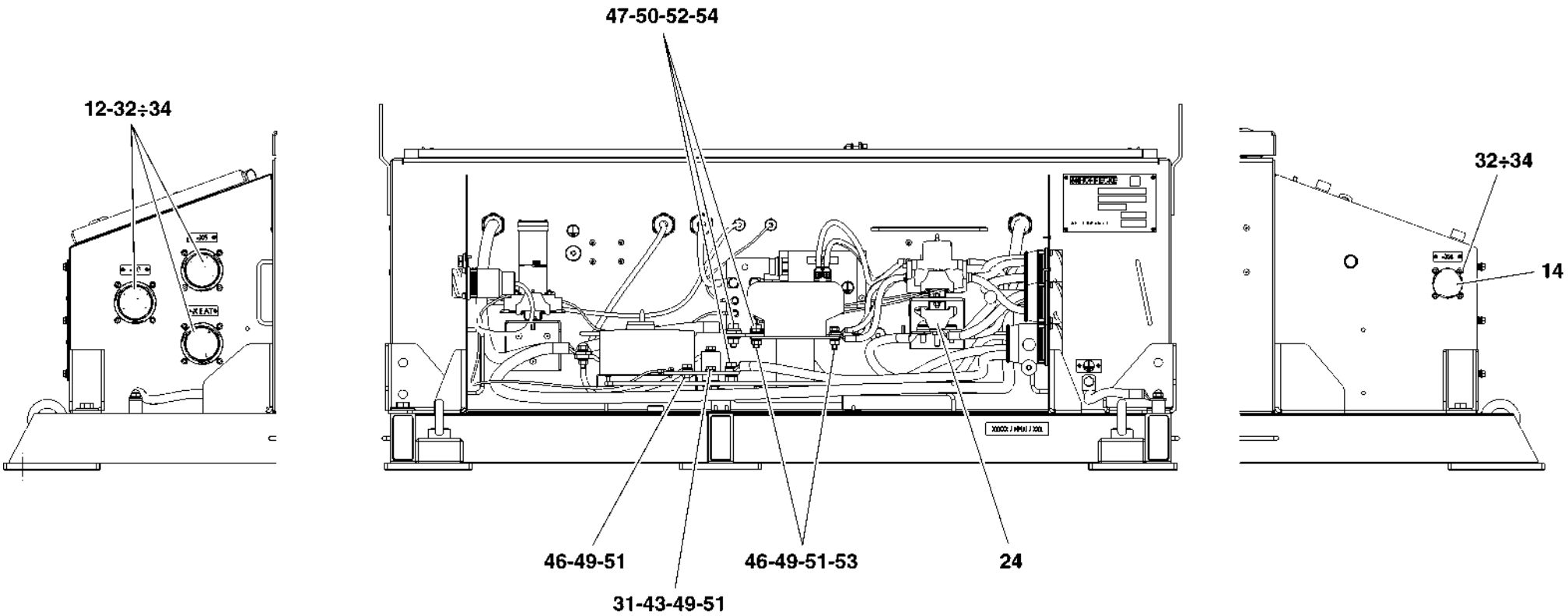

HMU BLUES HTR412/HTR312 - CARICABATTERIE E BATTERIE	BOX ELETTRICO (TAVOLA 3 DI 4)	N. Elenco composiz. 4616362000	Cat./Progr. FS	Tavola B.2
Catalogo n. 2.05.1284		N. Disegno E63620-500		Edizione FEBBRAIO 2025

Cat. e progr. FS	DESCRIZIONE	Riferim. Sulla tavola	C.D. Fornit.	Codice ditta documento	Documento identificativo		Numero di pezzi in opera	Unità di conto	NOTE
					Numero	Segno Matr. Pos.			
a	b	c	d	e	f	g	h	i	j
	Terminale con morsetti a bullone (Weidmüller WF 8/2BZ)	24	30	0259	4141201796		2		
	Morsetto terminale senza viti 6 mm per TS35 (Weidmüller)	25	30	0259	4141200310		7		
	Vite T.E. M5x12 ISO 4017	26	2	0259	4201815012		1		
	Treccia di messa a terra sez. 50 mm² L-L=200	27	2	0259	4156362010		4		
	Treccia di messa a terra sez. 50 mm² L-L=500	28	2	0259	4156362011		1		
	Treccia di messa a terra sez. 50 mm² L-L=140	29	2	0259	4156362014		1		
	Treccia di messa a terra sez. 95 mm² L-L=650	30	2	0259	4156362004		1		
	Isolatore M8 30x30	31	2	0259	4141200366		2		
	Vite T.C.E.I. M5x20 DIN 7984	32	2	0259	4241200521		16		
	Rondella di sicurezza M5 SKS	33	2	0259	4234000102		24		
	Rondella piana Ø5 ISO 7089	34	2	0259	4234000032		8		
	Vite T.C.E.I. M4x16 ISO 4762	35	2	0259	4241200417		2		
	Rondella di sicurezza M4 SKS	36	2	0259	4234000101		7		
	Rondella piana Ø4 ISO 7089	37	2	0259	4234000033		5		
	Vite T.E. M6x40 ISO 4017	38	2	0259	4201816040		4		
	Rondella piana Ø6 ISO 7089	39	2	0259	4234000034		11		
	Rondella di sicurezza M6 SKS	40	2	0259	4234000103		11		
	Vite T.E. M6x20 ISO 4017	41	2	0259	4201816020		7		
	Vite T.E. M8x12 ISO 4017	42	2	0259	4201818012		3		
	Vite T.E. M8x14 ISO 4017	43	2	0259	4201818014		5		
	Vite T.E. M8x16 ISO 4017	44	2	0259	4201818016		4		
	Vite T.E. M8x25 ISO 4017	45	2	0259	4201818025		10		
	Vite T.E. M8x30 ISO 4017	46	2	0259	4201818030		10		
	Vite T.E. M10x30 ISO 4017	47	2	0259	4201818130		3		
	Vite T.E. M4x12 ISO 4017	48	2	0259	4201814012		5		
	Rondella di sicurezza M8 SKS	49	2	0259	4234000104		36		
	Rondella di sicurezza M10 SKS	50	2	0259	4234000105		6		
	Rondella piana Ø8 ISO 7089	51	2	0259	4234000035		36		
	Rondella piana Ø10 ISO 7089	52	2	0259	4234000028		6		
	Dado esagonale M8 ISO 4032	53	2	0259	4242000102		12		
	Dado esagonale M10 ISO 4032	54	2	0259	4242000107		3		
	Kit cavo	N.R.	2	0259	4156362000		1		
	Marcature elettriche	N.R.	2	0259	4146362030		1		

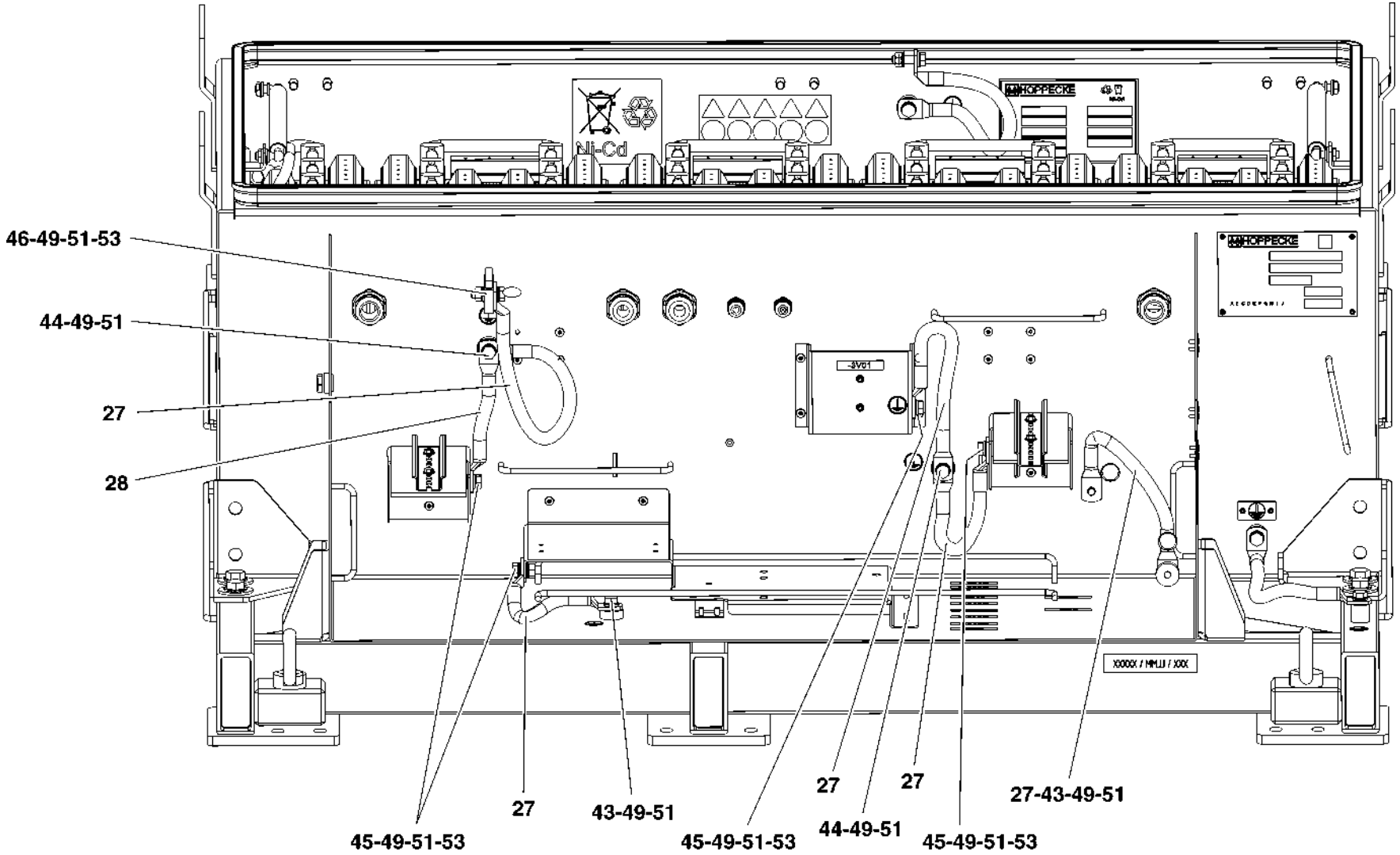

HMU BLUES HTR412/HTR312 - CARICABATTERIE E BATTERIE	BOX ELETTRICO (TAVOLA 4 DI 4)	N. Elenco composiz. 4616362000	Cat./Progr. FS	Tavola **B.2**
Catalogo n. 2.05.1284		N. Disegno E63620-500		Edizione FEBBRAIO 2025

Cat. e progr. FS	DESCRIZIONE	Riferim. Sulla tavola	C.D. Fornit.	Codice ditta documento	Documento identificativo		Numero di pezzi in opera	Unità di conto	NOTE
					Numero	Segno Matr. Pos.			
a	b	c	d	e	f	g	h	i	j
	Vassoio batterie	1*	1	0030	TB01HW00512302-00		1		Vedi Tav. B.3.1
	Assieme batterie HBL (dis. N. 69-32807)	2*	36	0030	EC010015949		1		Vedi Tav. B.3.2

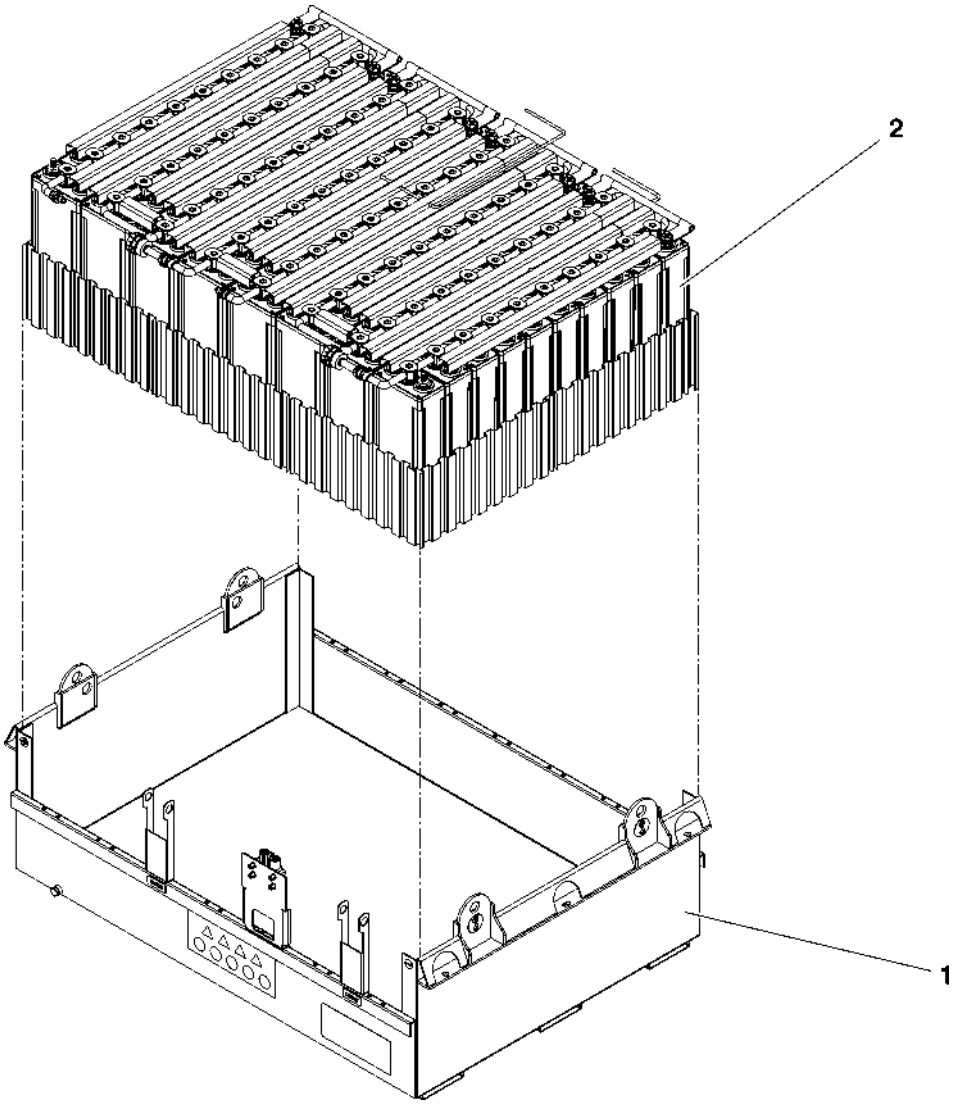

HMU BLUES HTR412/HTR312 - CARICABATTERIE E BATTERIE	ASSIEME BATTERIE HBL	N. Elenco composiz.	Cat./Progr. FS	Tavola **B.3**
Catalogo n. 2.05.1284		N. Disegno		Edizione FEBBRAIO 2025

Cat. e progr. FS	DESCRIZIONE	Riferim. Sulla tavola	C.D. Fornit.	Codice ditta documento	Documento identificativo		Numero di pezzi in opera	Unità di conto	NOTE
					Numero	Segno Matr. Pos.			
a	b	c	d	e	f	g	h	i	j
	Vite M6x40 ISO 4017	1	0				4		
	Rondella 6x1,4 UNI 8836	2	0				11		
	Rondella 6-200HV-A2 ISO 7089	3	0				11		
	Vite M10x16 ISO 4017	4	0				2		
	Connettore officina	5	1	0030	HW00512902-00_06		1		

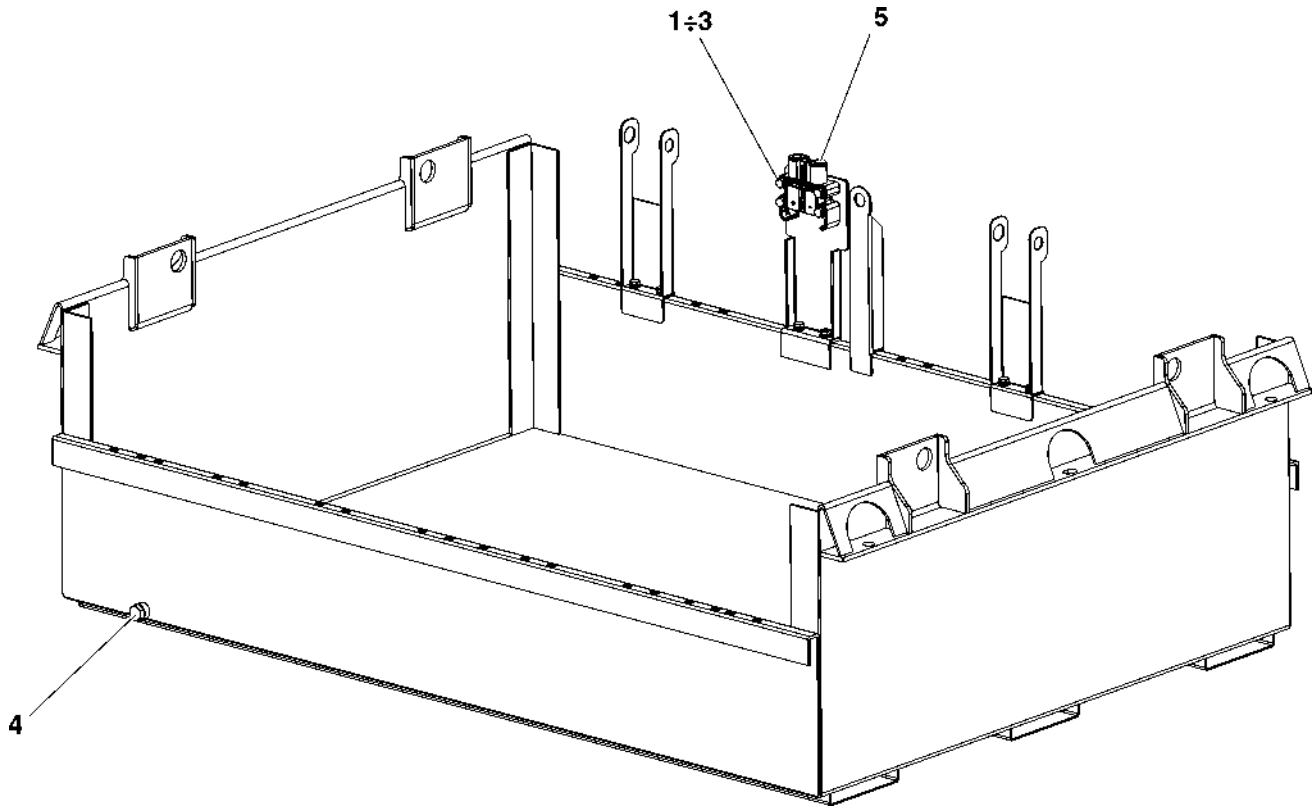

HMU BLUES HTR412/HTR312 - CARICABATTERIE E BATTERIE	VASSOIO BATTERIE	N. Elenco composiz.	Cat./Progr. FS	Tavola B.3.1
Catalogo n. 2.05.1284		N. Disegno TB01HW00512302-00		Edizione FEBBRAIO 2025

Cat. e progr. FS	DESCRIZIONE	Riferim. Sulla tavola	C.D. Fornit.	Codice ditta documento	Documento identificativo		Numero di pezzi in opera	Unità di conto	NOTE
					Numero	Segno Matr. Pos.			
a	b	c	d	e	f	g	h	i	j
	Cella batteria KFM 103 PS	1	36		69-32806		80		
	Connessione ICC-01	2	36		69-32807-01		70		
	Connessione ICC-02	3	36		69-32807-02		3		
	Connessione cablata 01	4	36		69-32807-03		4		
	Interruttore termico	5	36		69-32807-04		1		
	Connessione con sensore PT100	6	36		69-32807-05		1		
	Tubo acqua	7	36		69-32807-06		72		
	Tubo piegato ad L	8	36		69-32807-07		4		
	Tubo piegato ad U	9	36		69-32807-08		6		
	Connettore ingresso acqua	10	36		69-32807-09		2		
	Connettore uscita acqua	11	36		69-32807-10		2		
	Assieme rompifiamma	12	36		69-32807-11		2		
	Copertura connessioni 01	13	36		69-32807-12		8		
	Copertura connessioni 02	14	36		69-32807-13		8		
	Copertura connessioni 03	15	36		69-32807-14		11		
	Lamiera ondulata	16	36		69-32807-15		10		
	Dado M10	17	0				160		
	Rosetta M10	18	0				160		

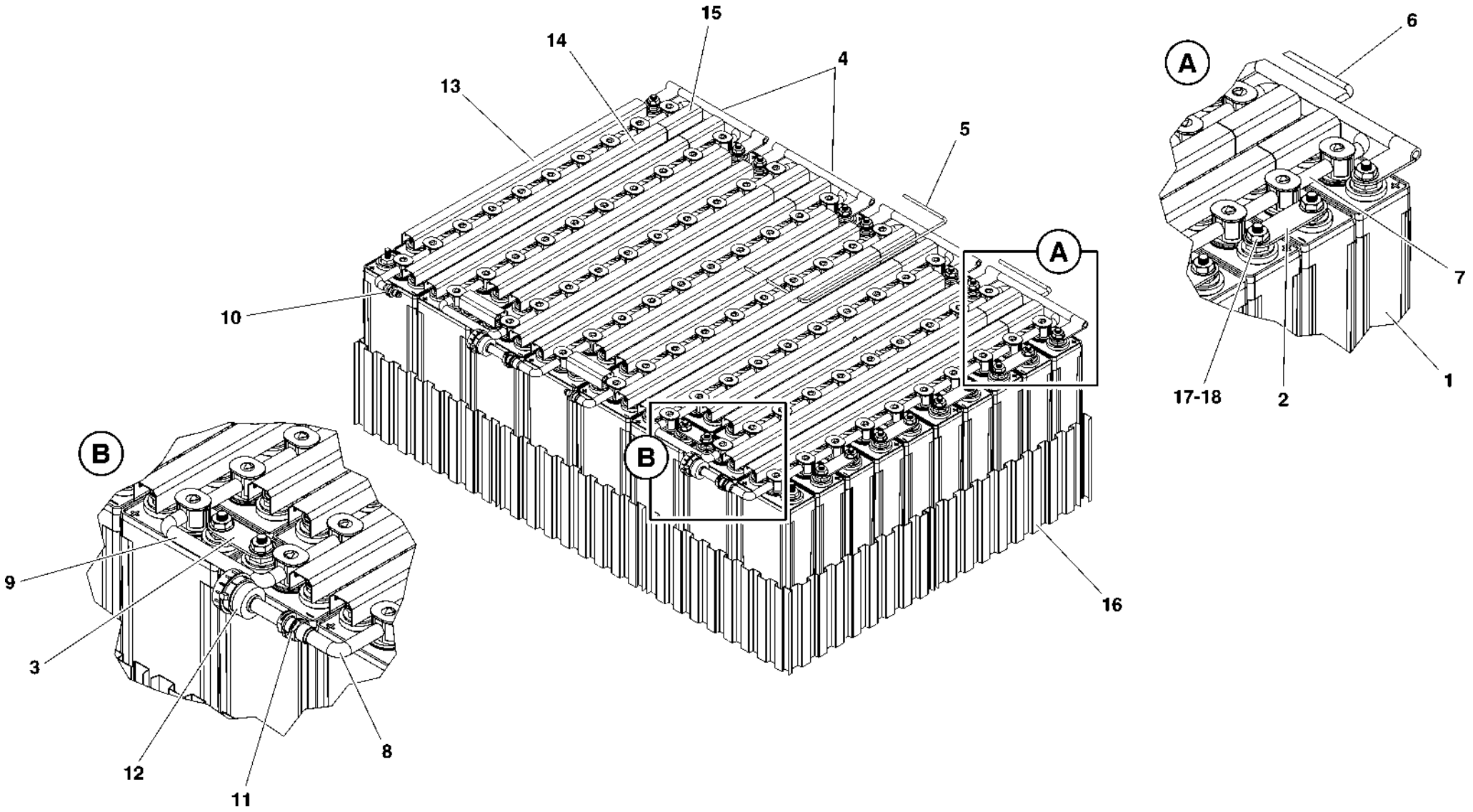

HMU BLUES HTR412/HTR312 - CARICABATTERIE E BATTERIE	ASSIEME BATTERIE HBL (DIS. N. 69-32807)	N. Elenco composiz.	Cat./Progr. FS	Tavola **B.3.2**
Catalogo n. 2.05.1284		N. Disegno EC010015949		Edizione FEBBRAIO 2025

Cat. e progr. FS	DESCRIZIONE	Riferim. Sulla tavola	C.D. Fornit.	Codice ditta documento	Documento identificativo		Numero di pezzi in opera	Unità di conto	NOTE
					Numero	Segno Matr. Pos.			
a	b	c	d	e	f	g	h	i	j
	Assieme carpenteria	1*	1	0030	TB01HW00021384-00		1		Vedi Tav. C.1
725/782	Diodo di potenza doppio (Ixys MEO 500-06DA)	2	34	0030	EC03P005234B03		1		
	Piastra equipotenziale multipla a 2 contatti (Isolex ID10205-2)	3	31	0030	EC030002416P01		1		
	Piastra equipotenziale multipla a 3 contatti (Isolex ID10205-3)	4	31	0030	EC030002416P02		1		
	Treccia di messa a terra sez. 6 mm² L=300 M6/M8	5	1	0030	EC03N000242B0406CD		1		
725/783	Power Pack Supply Convertitore DC/DC (Powernet DDC 99701)	6	19	0030	TB01XS00E420.00227		1		
725/784	Connettore circolare fisso 20-15 7 poli (Van-System serie KVBS)	7	32	0030	EC02N000391B070237		1		
	Equilibratore di pressione M40 (Axial AERCOMP.40)	8	33	0030	EC03N000174B02		10		
	Connettore per convertitore DFMC 1,5/11-ST-3,5-LR (Phoenix 1790577)	9	29	0030	EC030005148P01		1		
	Connettore per convertitore PC 35 HC/4-STF-15,00 (Phoenix 1762615)	10	29	0030	EC030005148P02		1		
725/462	Connettore circolare fisso 6 poli (Van-System C1200-03827B)	11	32	0030	EC03P023221B09		1		
725/785	Interruttore magnetotermico unipolare 63A curva C tipo S800N (ABB S120436+A120681+A120824)	12	9	0030	EC03P016789B220101		2		
	Supporto terminale E/AL-NS 35 (Phoenix 1201662)	13	29	0030	EC03P016152B01		2		
725/460	Connettore circolare fisso 6 poli (Van-System C1200-03812C)	14	32	0030	EC03P023221B06		1		
725/461	Connettore circolare fisso 6 poli (Van-System C1200-03827)	15	32	0030	EC03P023221B07		1		
	Connettore per convertitore PC 16/3-STF-10,16 (Phoenix 1967469)	16	29	0030	EC030005148P03		1		
330/544	Interruttore magnetotermico unipolare 3A curva C tipo S281 (ABB 11864378)	17	9	0030	211EK22984B114		1		
	Morsetto a 2 piani STTB 4-PV (Phoenix 3031542)	18	29	0030	EC030008212P01		2		
	Piastra terminale D-STTB 4 (Phoenix 3030462)	19	29	0030	EC030008212P02		1		
	Ponticello ad innesto FBS 2-6 (Phoenix 3030336)	20	29	0030	EC030008212P03		1		
330/556	Interruttore magnetotermico unipolare 16A curva C tipo S281 (ABB 11864326)	21	9	0030	211EK22984B04		1		

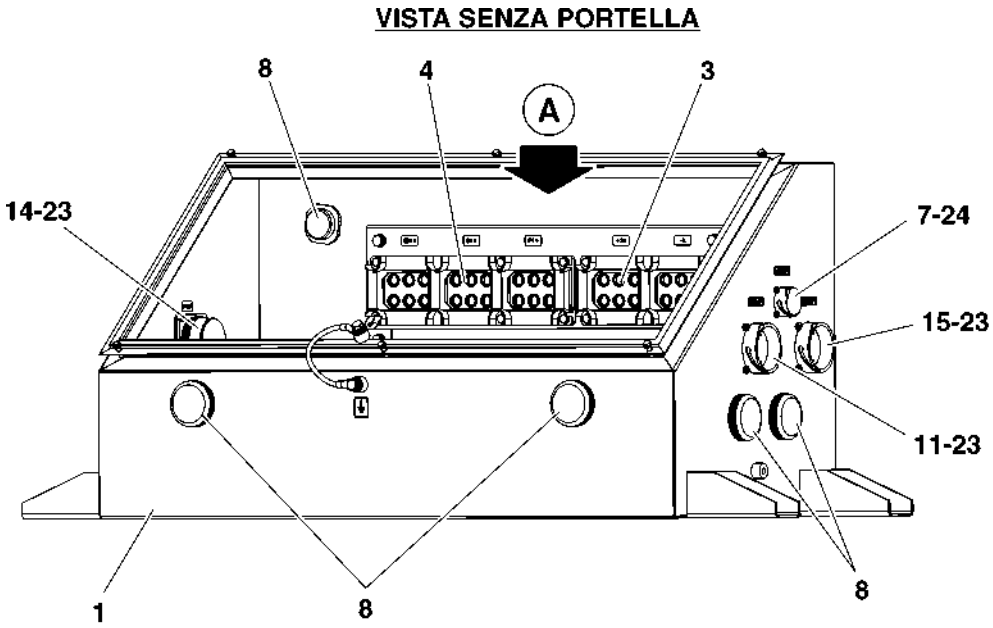

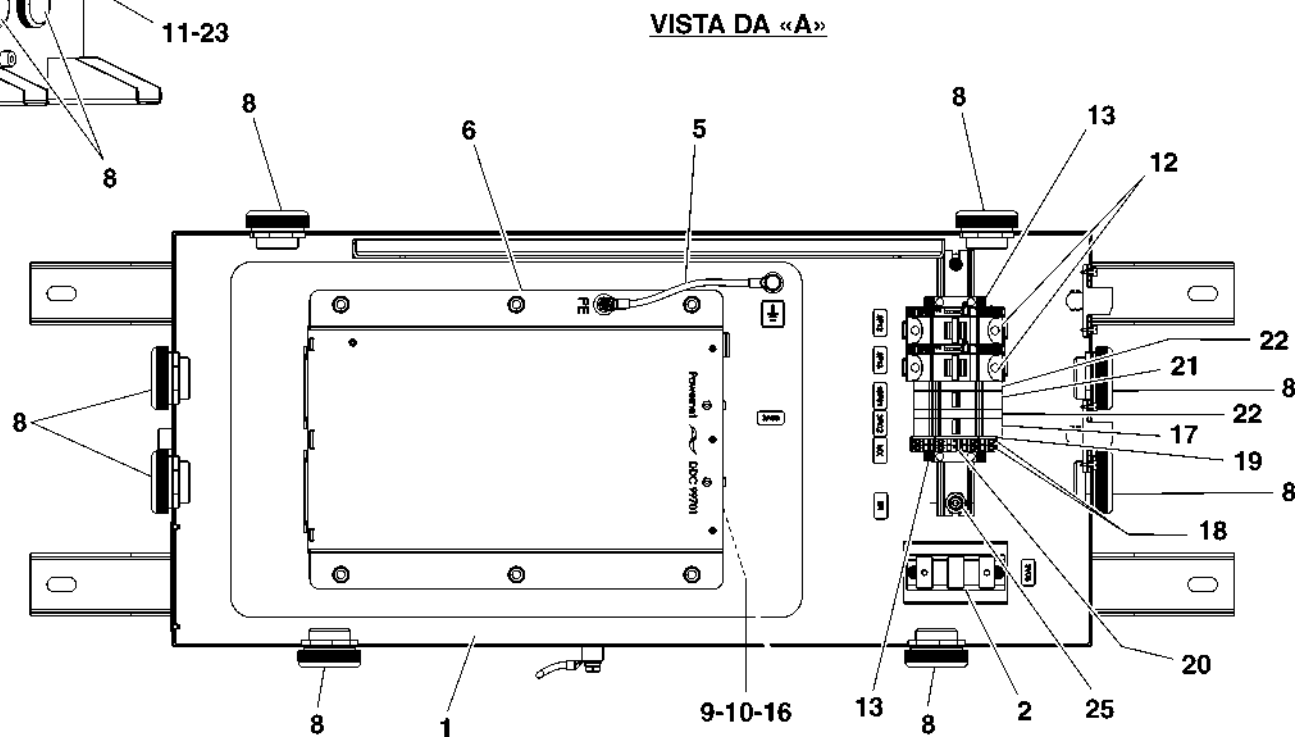

HMU BLUES HTR412/HTR312 - CARICABATTERIE E BATTERIE	ASSIEME ELETTRICO CASSETTA 110/24V	N. Elenco composiz. HW00021492-00	Cat./Progr. FS	Tavola C
Catalogo n. 2.05.1284		N. Disegno TB01HW00021492-00		Edizione FEBBRAIO 2025

Cat. e progr. FS	DESCRIZIONE	Riferim. Sulla tavola	C.D. Fornit.	Codice ditta documento	Documento identificativo		Numero di pezzi in opera	Unità di conto	NOTE
					Numero	Segno Matr. Pos.			
a	b	c	d	e	f	g	h	i	j
330/936	Contatti ausiliari 1NA+1NC tipo S2-H11-FS/MM (ABB 11200320)	22	9	0030	211EK22984BA2		2		
	Guarnizione per connettore Ø65,5 sp. 3 mm (Van-System C1200-04618 cod. 40)	23	32	0030	EC030010064P12		3		
	Guarnizione per connettore Ø37,4 sp. 3 mm (Van-System C1200-04618 cod. 22)	24	32	0030	EC030010064P07		1		
	Isolatore H25 M6 M/M	25	1	0030	211EW23574B0334S		1		
	Contatto maschio a crimpare tipo F80 size 0 sez. 50 mm² (ITT Cannon 27917-107)	N.R.	22	0030	211NU50035B24		4		
	Contatto maschio a crimpare tipo F80 size 0 sez. 25 mm² (ITT Cannon 27917-78)	N.R.	22	0030	211NU50035B25		4		
	Contatto maschio a crimpare tipo F80 size 4 sez. 16 mm² (ITT Cannon 27916-62)	N.R.	22	0030	211NU50035B26		1		
	Contatto maschio a crimpare tipo F80 size 4 sez. 10 mm² (ITT Cannon 27916-50)	N.R.	22	0030	211NU50035B27		2		
	Contatto maschio a crimpare tipo F80 size 0 sez. 35 mm² (ITT Cannon 27917-90)	N.R.	22	0030	211NU50035B28		4		
	Contatto maschio a crimpare tipo F80 size 0 sez. 16 mm² (ITT Cannon 27917-62)	N.R.	22	0030	211NU50035B29		2		
	Contatto maschio a crimpare tipo F80 size 0 sez. 10 mm² (ITT Cannon 27917-50)	N.R.	22	0030	211NU50035B31		1		
	Contatto maschio a crimpare size 16 sez. 1,0-2,0 mm² AWG 18-14 (Van-System KT485 16-20P CD5)	N.R.	32	0030	211VU01315B205		2		
	Contatto maschio a crimpare size 16 sez. 2,5-3,0 mm² (Van-System KT485 16-26P CD5)	N.R.	32	0030	211VU01315B206		3		

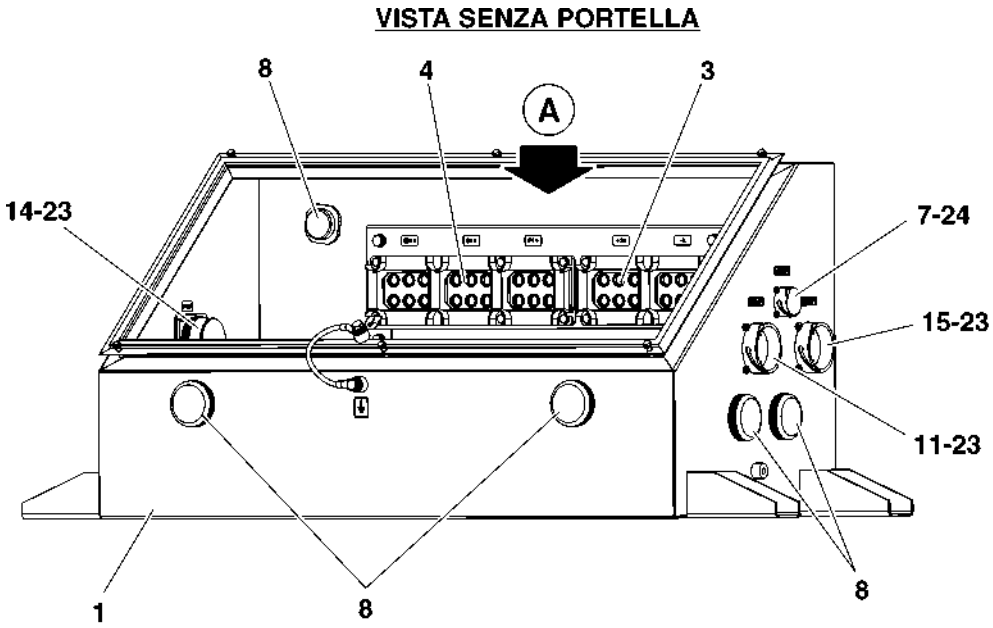

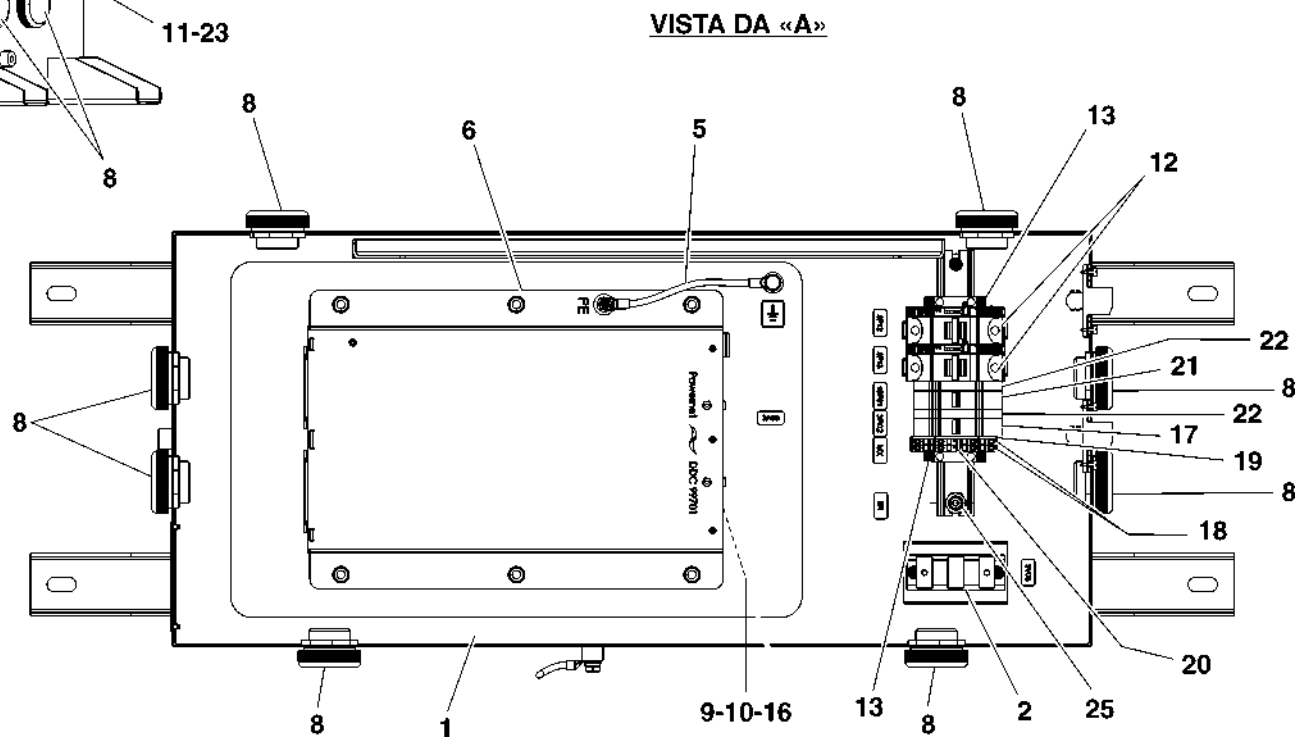

HMU BLUES HTR412/HTR312 - CARICABATTERIE E BATTERIE	ASSIEME ELETTRICO CASSETTA 110/24V	N. Elenco composiz. HW00021492-00	Cat./Progr. FS	Tavola C
Catalogo n. 2.05.1284		N. Disegno TB01HW00021492-00		Edizione FEBBRAIO 2025

Cat. e progr. FS	DESCRIZIONE	Riferim. Sulla tavola	C.D. Fornit.	Codice ditta document o	Documento identificativo		Numero di pezzi in opera	Unità di conto	NOTE
					Numero	Segno Matr. Pos.			
a	b	c	d	e	f	g	h	i	j
	Assieme saldato	1	1	0030	TB01HW00034224-00		1		
	Assieme portella	2	1	0030	TB01HW00034436-00		1		
	Guida DIN	3	1	0030	TB02HW00034231-00		1		
	Piastra equipotenziale	4	1	0030	TB02HW00075315-00		1		
	Supporto diodo	5	1	0030	TB02HW00112953-00		1		
	Supporto cavi	6	1	0030	TB02HW00243109-00		1		
	Guarnizione autoadesiva in neoprene 10x3 (Emka 1016-61)	7	8	0030	EC03N000495B03		Q.B.		
	Treccia di messa a terra sez. 6 mm² L=350 M8/M8	8	1	0030	EC03N000242B0407DD		1		

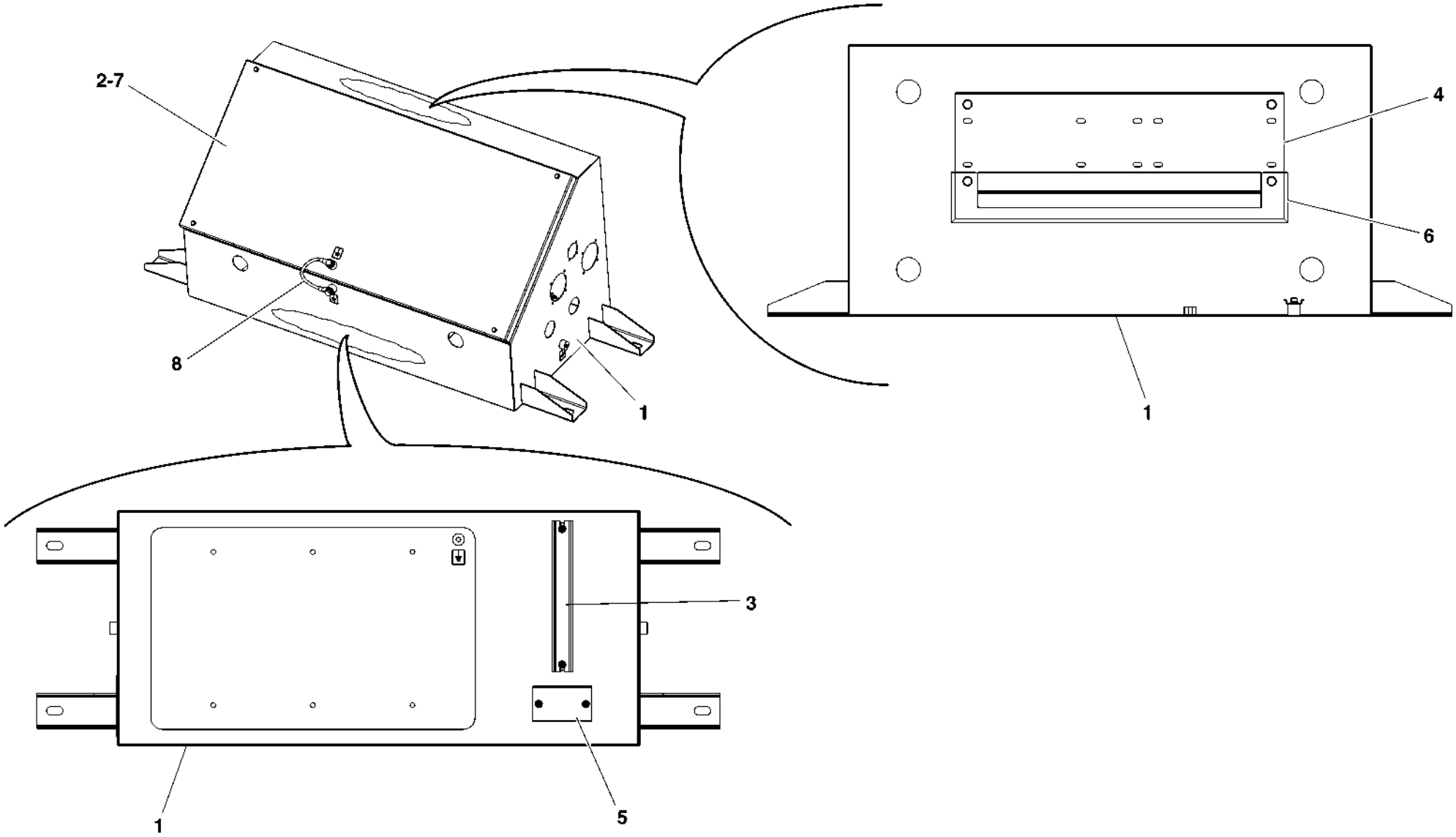

HMU BLUES HTR412/HTR312 - CARICABATTERIE E BATTERIE	ASSIEME CARPENTERIA	N. Elenco composiz. HW00021384-00	Cat./Progr. FS	Tavola C.1
Catalogo n. 2.05.1284		N. Disegno TB01HW00021384-00		Edizione FEBBRAIO 2025

INDICE DELLE PARTI DI RICAMBIO

INDICE DELLE PARTI DI RICAMBIO

DISEGNO DITTA	DESCRIZIONE	TAVOLA	RIFERIM.	QUANTITÀ TOTALE	CAT./PROGR.
022730ZB03	SCHEDA SCDHV	A.3	20	4	720/109
031892ZB03	SCHEDA NBC-01	A	22	1	720/083
031893ZB03	SCHEDA EDD-01	A.3	36	2	720/108
034140UA01	CONNETTORI VOLANTI NBC-01	A	N.R.	1	
043415HA01	TELAIO	A.4	1	1	
043449HA01	ASSIEME CONNETTORE CSER	A	3	1	725/770
043452HA01	ASSIEME CONNETTORE CBT	A	4	1	725/771
043453HA01	ASSIEME CONNETTORE CMT	A	5	1	725/772
111ES00501B04	BASETTA DI FISSAGGIO	A	2	17	
111ES00501B05	BASETTA DI FISSAGGIO	A.3	35	3	584/436
211EB22148B01	MORSETTO Ø5 PER SUPPORTO CAVI	A	16	1	
211EB22148B02	MORSETTO Ø8 PER SUPPORTO CAVI	A	17	1	578/668
211EB22148B06	MORSETTO Ø15 PER SUPPORTO CAVI	A	18	1	
211EK22984B04	INTERRUTTORE MAGNETOTERMICO UNIPOLARE 16A CURVA C TIPO S281 (ABB 11864326)	C	21	1	330/556
211EK22984B114	INTERRUTTORE MAGNETOTERMICO UNIPOLARE 3A CURVA C TIPO S281 (ABB 11864378)	C	17	1	330/544
211EK22984B119	INTERRUTTORE MAGNETOTERMICO BIPOLARE CURVA C 2A TIPO S282-UC-C2-250VCC-FS (ABB 11865293)	A.4	8	1	330/645
211EK22984B48	INTERRUTTORE MAGNETOTERMICO BIPOLARE CURVA K 10A TIPO S282-UC-K10-250VCC-FS (ABB 11865261)	A.4	5	1	330/593
211EK22984B58	INTERRUTTORE MAGNETOTERMICO BIPOLARE 2A CURVA Z TIPO S282 (ABB 11865279)	A	21	1	330/615
211EK22984B65	INTERRUTTORE MAGNETOTERMICO TRIPOLARE 2A CURVA K TIPO S283 (ABB 11866272)	A	20	1	330/649
211EK22984BA2	CONTATTI AUSILIARI 1NA+1NC TIPO S2-H11-FS/MM (ABB 11200320)	A.4	6	2	330/936
211EK22984BA2	CONTATTI AUSILIARI 1NA+1NC TIPO S2-H11-FS/MM (ABB 11200320)	C	22	2	330/936
211ER21148B010432	RESISTORE FISSO 2,2K 250W ±10% (EBG SERIE UXP)	A.3	24	1	578/675

INDICE DELLE PARTI DI RICAMBIO

DISEGNO DITTA	DESCRIZIONE	TAVOLA	RIFERIM.	QUANTITÀ TOTALE	CAT./PROGR.
211ER21148B010532	RESISTORE FISSO 15K 250W ±10% (EBG SERIE UXP)	A.3	22	1	720/098
211ES00464B08	MORSETTIERA MNC 8 MORSETTI 20A (B.COMPONENTS AL608-A RP GR VO + P.0608)	A	7	1	720/094
211EU23388B04	CONNETTORE CFN FISSO MASCHIO 8 POLI (DEUTSCH DT04-08P SHUNT)	A	30	1	
211EU23388B100	CONTATTO MASCHIO SIZE 16 AWG 16-20 (DEUTSCH 0460-202-16141)	A	34	8	
211EU23388B200	CONTATTO FEMMINA SIZE 16 AWG 16-20 (DEUTSCH 0462-201-16141)	A	35	8	
211EU23388B23	CONNETTORE CVN VOLANTE FEMMINA 8 POLI (DEUTSCH DT06-08S)	A	31	1	
211EU23984B0203	CONNETTORE MASCHIO FISSO CIRCOLARE 19 POLI (VEAM VBN 2-22-14 PN-T39 V0-G1-TP)	A.3	23	1	720/106
211EU23984B0204	CONNETTORE VOLANTE FEMMINA CIRCOLARE 19 POLI (VEAM VBN 6RV 22-14 SNT39 V0-TP)	A	N.R.	1	720/095
211EV23794B	MODULO DIODO DOPPIO FAST RECOVERY 1100V/150A (SEMIKRON SKND 150 F 11)	A.3	4	4	720/101
211EW23574B0334S	ISOLATORE H25 M6 M/M	C	25	1	
211EX23111B0401	PRESSACAVO PG7 OTTONE NICHELATO	A	25	2	
211NU50035B24	CONTATTO MASCHIO A CRIMPARE TIPO F80 SIZE 0 SEZ. 50 MM² (ITT CANNON 27917-107)	C	N.R.	4	
211NU50035B25	CONTATTO MASCHIO A CRIMPARE TIPO F80 SIZE 0 SEZ. 25 MM² (ITT CANNON 27917-78)	C	N.R.	4	
211NU50035B26	CONTATTO MASCHIO A CRIMPARE TIPO F80 SIZE 4 SEZ. 16 MM² (ITT CANNON 27916-62)	C	N.R.	1	
211NU50035B27	CONTATTO MASCHIO A CRIMPARE TIPO F80 SIZE 4 SEZ. 10 MM² (ITT CANNON 27916-50)	C	N.R.	2	
211NU50035B28	CONTATTO MASCHIO A CRIMPARE TIPO F80 SIZE 0 SEZ. 35 MM² (ITT CANNON 27917-90)	C	N.R.	4	
211NU50035B29	CONTATTO MASCHIO A CRIMPARE TIPO F80 SIZE 0 SEZ. 16 MM² (ITT CANNON 27917-62)	C	N.R.	2	
211NU50035B31	CONTATTO MASCHIO A CRIMPARE TIPO F80 SIZE 0 SEZ. 10 MM² (ITT CANNON 27917-50)	C	N.R.	1	
211NW50284B10	TRECCIA DI MESSA A TERRA SEZ. 1,5 MM²	A	49	Q.B.	

INDICE DELLE PARTI DI RICAMBIO

DISEGNO DITTA	DESCRIZIONE	TAVOLA	RIFERIM.	QUANTITÀ TOTALE	CAT./PROGR.
211NW50284B15	TRECCIA DI MESSA A TERRA SEZ. 2,5 MM²	A	48	Q.B.	
211NW50284B30	TRECCIA DI MESSA A TERRA SEZ. 10 MM²	A	47	Q.B.	
211VK00970B110407	RELÈ POKS 24VCC (A.M.R.A. POKS-DI-LED)	A.4	7	1	721/076
211VU01315B04	CONTATTO MASCHIO A CRIMPARE SIZE 16 (VEAM 51513-16-12T12)	A.3	39	15	
211VU01315B05	CONTATTO MASCHIO A CRIMPARE SIZE 16 (VEAM 51513-16-20T12)	A.3	34	4	583/155
211VU01315B104	CONTATTO FEMMINA A CRIMPARE SIZE 16 (VEAM 51511-16-12T12)	A	N.R.	15	
211VU01315B105	CONTATTO FEMMINA A CRIMPARE SIZE 16 (VEAM 51511-16-20T12)	A	N.R.	4	583/154
211VU01315B205	CONTATTO MASCHIO A CRIMPARE SIZE 16 SEZ. 1,0-2,0 MM² AWG 18-14 (VAN-SYSTEM KT485 16-20P CD5)	C	N.R.	2	
211VU01315B206	CONTATTO MASCHIO A CRIMPARE SIZE 16 SEZ. 2,5-3,0 MM² (VAN-SYSTEM KT485 16-26P CD5)	C	N.R.	3	
211VW00207B0817DD	CONNESSIONE DI TERRA SEZ. 16 MM² L=220 MM	ALFA	11	4	
211VX00374B	GUARNIZIONE IN GOMMA CON ANIMA METALLICA	A	23	Q.B.	612/713
212EE05136B	SUPPORTO CONDENSATORE	A.2	3	2	
4006362000	ASSIEME CASSA BATTERIE LVPS 96V HNCS 130 XR2 PP-V0	ALFA	2	2	725/247
4064001203	RONDELLA ELASTICA B3 DIN 137	B.1	25	2	
4064001208	RONDELLA ELASTICA B8 DIN 137	B.1	23	160	
4141000519	PIASTRA 2X1000X2000	B.1	2	1	
4141000689	PIASTRA SCANALATA FNC F2/3 175X200X10	B.1	5	13	
4141000691	PIASTRA SCANALATA FNC F2/3 175X200X20	B.1	N.R.	3	
4141000746	PIASTRA SCANALATA FNC F2/3 175X200X2	B.1	3	14	
4141000748	PIASTRA SCANALATA FNC F2/3 175X200X5	B.1	4	44	
4141200128	FASCETTA PER CAVI 4,6X245 (HELLERMANN TYTON T50MOS-HS-BK-C1)	B.1.1	9	20	
4141200134	VITE DI BLOCCAGGIO M20X1,5-1 GN 745	B	11	1	
4141200172	CONDOTTO IN PLASTICA NERO (PMA VCST-12B.50)	B.1.1	16	Q.B.	
4141200173	CONDOTTO IN PLASTICA NERO (PMA VAMLG-17B)	B.1.1	17	Q.B.	
4141200310	MORSETTO TERMINALE SENZA VITI 6 MM PER TS35 (WEIDMÜLLER)	B.2	25	7	
4141200366	ISOLATORE M8 30X30	B.2	31	2	

INDICE DELLE PARTI DI RICAMBIO

DISEGNO DITTA	DESCRIZIONE	TAVOLA	RIFERIM.	QUANTITÀ TOTALE	CAT./PROGR.
4141200427	FASCETTA PER CAVI 3,4X200 (HELLERMANN TYTON T30LOS)	B.1	6	20	
4141200470	FASCETTA PER CAVI 2,5X100 (HELLERMANN TYTON T18ROS)	B.1.1	10	4	
4141201085	PRESA PER RELÈ MOK-V2 (CHAUVIN ARNOUX)	B.2	9	1	
4141201087	MOLLA PER RELÈ MOK-V2 (CHAUVIN ARNOUX)	B.2	10	1	
4141201089	DIODO EPITASSIALE A RECUPERO RAPIDO (IXYS DSEI2X61-12B)	B.2	11	1	
4141201156	RELÈ DI MISURA A SOGLIA DI TENSIONE 110V (CHAUVIN ARNOUX MOK-V2-110)	B.2	8	1	725/781
4141201243	CONTATTO AUSILIARIO (ABB S800-AUX/ALT)	B.2	18	4	
4141201277	MORSETTO PASSANTE PER 4 CONDUTTORI (WAGO 2004-1401)	B.2	15	4	
4141201278	PIASTRA TERMINALE (WAGO 2004-1491)	B.2	16	2	
4141201335	CONTATTO AUSILIARIO (ABB)	B.2	17	4	
4141201425	ELEMENTO DI COMPENSAZIONE DELLA PRESSIONE M12X1,5	B	12	1	
4141201745	INTERRUTTORE DI ALIMENTAZIONE (ABB TMAX XT3N 250A)	B.2	1	1	725/776
4141201746	INTERRUTTORE MAGNETOTERMICO UNIPOLARE 3A CURVA K TIPO S281 (ABB 11864314)	B.2	5	2	330/594
4141201747	INTERRUTTORE MAGNETOTERMICO UNIPOLARE 16A CURVA C TIPO S281 (ABB 11864326)	B.2	4	2	330/556
4141201748	INTERRUTTORE MAGNETOTERMICO UNIPOLARE 100A (ABB S120439)	B.2	2	3	725/777
4141201749	INTERRUTTORE MAGNETOTERMICO UNIPOLARE 125A + CONTATTO AUSILIARIO (ABB)	B.2	3	1	725/778
4141201750	CONTATTORE UNIPOLARE 110V	B.2	6	2	725/779
4141201765	RELÈ POKS 110V 10A (A.M.R.A.)	B.2	7	5	725/780
4141201796	TERMINALE CON MORSETTI A BULLONE (WEIDMÜLLER WF 8/2BZ)	B.2	24	2	
4141201911	KIT TERMINALI ESTERNI FRONTALI 6 PZ PER INTERRUTTORE XT3 (ABB)	B.2	19	1	
4141201912	KIT DIVISORI DI PARTIZIONI H=100 MM PER INTERRUTTORE XT3 (ABB)	B.2	20	1	
4142000304	ETICHETTA SMALTIMENTO/RICICLAGGIO BATTERIE NI-CD 92X95	B.1	31	1	
4142000320	ETICHETTA DI MESSA A TERRA IEC 60417	B	13	15	
4142000970	ETICHETTA DI AVVERTENZA 55X140	B.1	30	1	
4142000975	ETICHETTA DI AVVERTENZA 85X140	B.1	32	1	

INDICE DELLE PARTI DI RICAMBIO

DISEGNO DITTA	DESCRIZIONE	TAVOLA	RIFERIM.	QUANTITÀ TOTALE	CAT./PROGR.
4142200868	REGOLATORE DI TEMPERATURA B070-03EN35T034	B.1	18	1	725/775
4144000112	TAPPO RICARICA ACQUA	B.1.1	1	80	
4144000198	STRINGITUBO 13,1-15 MM PA66 (HELLERMANN TYTON SNP8)	B.1.1	13	2	
4144000312	INSERTO DI ACCOPPIAMENTO IN LINEA CON PORTAGOMMA DA 1/4" (CPC EFC22412)	B.1.1	7	2	
4144000313	INSERTO DI ACCOPPIAMENTO IN LINEA CON PORTAGOMMA DA 3/8" (CPC EFC22612)	B.1.1	3	2	
4144000314	FILTRO DIRETTO D30 TABA 244FP	B.1.1	5	2	
4144000324	UGELLO PER TUBO	B.1.1	15	12	
4144000335	INSERTO DI ACCOPPIAMENTO IN LINEA CON PORTAGOMMA DA 1/4" (CPC EFCX17412)	B.1.1	6	2	
4144000336	CORPO DI ACCOPPIAMENTO PER MONTAGGIO A PANNELLO CON VALVOLA PORTAGOMMA (CPC EFCX16612)	B.1.1	4	2	
4144000356	TUBO IN EPDM NERO 6X2	B.1.1	8	Q.B.	
4144000357	TUBO IN EPDM NERO 8X2,5	B.1.1	2	Q.B.	
4144000358	TUBO ANGOLARE A "C" L-L200	B.1.1	12	9	
4144000359	TUBO ANGOLARE Ø25	B.1.1	11	2	
4144160610	TAPPO DI COPERTURA	B.1	29	4	
4144160700	PROFILO ISOLANTE 35X3/6	B.1	15	Q.B.	
4144242019	CONNETTORE F1/2 L-L 78/35X3	B.1	12	69	
4144242025	CONNETTORE F1/2 L-L 57/35X3	B.1	10	5	
4144242175	CONNETTORE F1/2 L-L 63/35X3	B.1	11	2	
4144242486	CONNESSIONE SPECIALE L-L78X35X3/M8 SONDA 1XM5	B.1	14	1	
4144242489	CONNESSIONE SPECIALE F1/2 L-L78 35X3 2XM3	B.1	13	1	
4146362000	SISTEMA RIEMPIMENTO ACQUA	B.1	1	1	
4146362010	BUSBAR 1	B.2	21	1	
4146362011	BUSBAR 2	B.2	22	1	
4146362012	BUSBAR 3	B.2	23	1	

INDICE DELLE PARTI DI RICAMBIO

DISEGNO DITTA	DESCRIZIONE	TAVOLA	RIFERIM.	QUANTITÀ TOTALE	CAT./PROGR.
4146362030	MARCATURE ELETTRICHE	B.2	N.R.	1	
4156362000	KIT CAVO	B.2	N.R.	1	
4156362001	CAVO DI COLLEGAMENTO +KV SEZ. 95 MM² L-L1210 POSITIVO	B.1	16	1	
4156362002	CAVO DI COLLEGAMENTO +KV SEZ. 95 MM² L-L1860 NEGATIVO	B.1	17	1	
4156362003	CAVO DI COLLEGAMENTO SEZ. 95 MM² L-L 170	B.1	9	1	
4156362004	TRECCIA DI MESSA A TERRA SEZ. 95 MM² L-L=650	B.2	30	1	
4156362005	CAVO DI ESTREMITÀ CON CONNETTORI -X5/-X6/-XBAT	B.2	12	1	
4156362006	CAVO DI ESTREMITÀ + PRESA (SCHALTBAU LV80)	B.2	13	1	
4156362007	CAVO DI ESTREMITÀ CON CONNETTORE -X4	B.2	14	1	
4156362010	TRECCIA DI MESSA A TERRA SEZ. 50 MM² L-L=200	B.2	27	4	
4156362011	TRECCIA DI MESSA A TERRA SEZ. 50 MM² L-L=500	B.2	28	1	
4156362012	TRECCIA DI MESSA A TERRA SEZ. 50 MM² L=320	B	5	1	
4156362012	TRECCIA DI MESSA A TERRA SEZ. 50 MM² L=320	B.1	19	1	
4156362014	TRECCIA DI MESSA A TERRA SEZ. 50 MM² L-L=140	B.2	29	1	
4201813008	VITE T.E. M3X8 ISO 4017	B.1	24	2	
4201814012	VITE T.E. M4X12 ISO 4017	B.2	48	5	
4201815012	VITE T.E. M5X12 ISO 4017	B.2	26	1	
4201816020	VITE T.E. M6X20 ISO 4017	B.2	41	7	
4201816040	VITE T.E. M6X40 ISO 4017	B.2	38	4	
4201818012	VITE T.E. M8X12 ISO 4017	B.1	20	1	
4201818012	VITE T.E. M8X12 ISO 4017	B.2	42	3	
4201818014	VITE T.E. M8X14 ISO 4017	B	6	2	
4201818014	VITE T.E. M8X14 ISO 4017	B.1	22	168	
4201818014	VITE T.E. M8X14 ISO 4017	B.2	43	5	
4201818016	VITE T.E. M8X16 ISO 4017	B.2	44	4	
4201818025	VITE T.E. M8X25 ISO 4017	B.2	45	10	
4201818030	VITE T.E. M8X30 ISO 4017	B.1	21	1	
4201818030	VITE T.E. M8X30 ISO 4017	B.2	46	10	

INDICE DELLE PARTI DI RICAMBIO

DISEGNO DITTA	DESCRIZIONE	TAVOLA	RIFERIM.	QUANTITÀ TOTALE	CAT./PROGR.
4201818130	VITE T.E. M10X30 ISO 4017	B.2	47	3	
4234000028	RONDELLA PIANA Ø10 ISO 7089	B.2	52	6	
4234000032	RONDELLA PIANA Ø5 ISO 7089	B.2	34	8	
4234000033	RONDELLA PIANA Ø4 ISO 7089	B.2	37	5	
4234000034	RONDELLA PIANA Ø6 ISO 7089	B.2	39	11	
4234000035	RONDELLA PIANA Ø8 ISO 7089	B	10	2	
4234000035	RONDELLA PIANA Ø8 ISO 7089	B.1	27	3	
4234000035	RONDELLA PIANA Ø8 ISO 7089	B.2	51	36	
4234000101	RONDELLA DI SICUREZZA M4 SKS	B.2	36	7	
4234000102	RONDELLA DI SICUREZZA M5 SKS	B.2	33	24	
4234000103	RONDELLA DI SICUREZZA M6 SKS	B.2	40	11	
4234000104	RONDELLA DI SICUREZZA M8 SKS	B	9	2	
4234000104	RONDELLA DI SICUREZZA M8 SKS	B.1	28	3	
4234000104	RONDELLA DI SICUREZZA M8 SKS	B.2	49	36	
4234000105	RONDELLA DI SICUREZZA M10 SKS	B.2	50	6	
4234000173	RONDELLA PIANA IN PLASTICA Ø10 DIN 34815	B.1.1	14	2	
4241200417	VITE T.C.E.I. M4X16 ISO 4762	B.2	35	2	
4241200521	VITE T.C.E.I. M5X20 DIN 7984	B.2	32	16	
4242000102	DADO ESAGONALE M8 ISO 4032	B.1	26	1	
4242000102	DADO ESAGONALE M8 ISO 4032	B.2	53	12	
4242000107	DADO ESAGONALE M10 ISO 4032	B.2	54	3	
4266230114	TELAIO VENTILAZIONE SALDATO	B	7	4	
4266230119	TELAIO VENTILAZIONE	B	8	4	
4266362000	CONTENITORE	B	1	1	
4413032225	CELLA HNCS 130 XR2 FC PP-V0 (SV)	B	2	80	725/250
4616362000	BOX ELETTRICO	B	4	1	
4666362000	ACCESSORI 96V HNCS 130 XR2 PP-V0	B	3	1	

INDICE DELLE PARTI DI RICAMBIO

DISEGNO DITTA	DESCRIZIONE	TAVOLA	RIFERIM.	QUANTITÀ TOTALE	CAT./PROGR.
69-32806	CELLA BATTERIA KFM 103 PS	B.3.2	1	80	
69-32807-01	CONNESSIONE ICC-01	B.3.2	2	70	
69-32807-02	CONNESSIONE ICC-02	B.3.2	3	3	
69-32807-03	CONNESSIONE CABLATA 01	B.3.2	4	4	
69-32807-04	INTERRUTTORE TERMICO	B.3.2	5	1	
69-32807-05	CONNESSIONE CON SENSORE PT100	B.3.2	6	1	
69-32807-06	TUBO ACQUA	B.3.2	7	72	
69-32807-07	TUBO PIEGATO AD L	B.3.2	8	4	
69-32807-08	TUBO PIEGATO AD U	B.3.2	9	6	
69-32807-09	CONNETTORE INGRESSO ACQUA	B.3.2	10	2	
69-32807-10	CONNETTORE USCITA ACQUA	B.3.2	11	2	
69-32807-11	ASSIEME ROMPIFIAMMA	B.3.2	12	2	
69-32807-12	COPERTURA CONNESSIONI 01	B.3.2	13	8	
69-32807-13	COPERTURA CONNESSIONI 02	B.3.2	14	8	
69-32807-14	COPERTURA CONNESSIONI 03	B.3.2	15	11	
69-32807-15	LAMIERA ONDULATA	B.3.2	16	10	
7143160605	ETICHETTA TERMINALE POSITIVO Ø25	B.1	7	6	
7143160606	ETICHETTA TERMINALE NEGATIVO Ø25	B.1	8	6	
EC010015949	ASSIEME BATTERIE HBL (DIS. N. 69-32807)	B.3	2	1	
EC02N000391B070237	CONNETTORE CIRCOLARE FISSO 20-15 7 POLI (VAN-SYSTEM SERIE KVBS)	C	7	1	725/784
EC030002416P01	PIASTRA EQUIPOTENZIALE MULTIPLA A 2 CONTATTI (ISOLEX ID10205-2)	C	3	1	
EC030002416P02	PIASTRA EQUIPOTENZIALE MULTIPLA A 3 CONTATTI (ISOLEX ID10205-3)	C	4	1	
EC030005148P01	CONNETTORE PER CONVERTITORE DFMC 1,5/11-ST-3,5-LR (PHOENIX 1790577)	C	9	1	
EC030005148P02	CONNETTORE PER CONVERTITORE PC 35 HC/4-STF-15,00 (PHOENIX 1762615)	C	10	1	
EC030005148P03	CONNETTORE PER CONVERTITORE PC 16/3-STF-10,16 (PHOENIX 1967469)	C	16	1	

INDICE DELLE PARTI DI RICAMBIO

DISEGNO DITTA	DESCRIZIONE	TAVOLA	RIFERIM.	QUANTITÀ TOTALE	CAT./PROGR.
EC030008212P01	MORSETTO A 2 PIANI STTB 4-PV (PHOENIX 3031542)	C	18	2	
EC030008212P02	PIASTRA TERMINALE D-STTB 4 (PHOENIX 3030462)	C	19	1	
EC030008212P03	PONTICELLO AD INNESTO FBS 2-6 (PHOENIX 3030336)	C	20	1	
EC030010064P07	GUARNIZIONE PER CONNETTORE Ø37,4 SP. 3 MM (VAN-SYSTEM C1200-04618 COD. 22)	C	24	1	
EC030010064P12	GUARNIZIONE PER CONNETTORE Ø65,5 SP. 3 MM (VAN-SYSTEM C1200-04618 COD. 40)	C	23	3	
EC03N000149B130	CUSTODIA FISSA PASSANTE IP68 TAGLIA 6B (HARTING 09 40 006 0311)	A	42	1	560/231
EC03N000149B131	CUSTODIA FISSA PASSANTE IP68 TAGLIA 16B (HARTING 09 40 016 0311)	A	36	2	
EC03N000149B141	INSERTO MASCHIO HAN 70A 2 POLI (HARTING 09 14 002 2641)	A	46	2	
EC03N000149B146	INSERTO CIECO (HARTING 09 14 000 9950)	A	37	4	899/066
EC03N000149B149	TELAIO INCERNIERATO 4 MODULI TAGLIA 16B (HARTING 09 14 016 0361)	A	38	2	
EC03N000149B326	INSERTO MASCHIO HAN DDD 17 POLI (HARTING 09 14 017 3001)	A	39	2	
EC03N000149B371	INSERTO MASCHIO HAN DD QUAD 42 POLI (HARTING 09 14 042 3001)	A	43	1	
EC03N000149B399	TELAIO INCERNIERATO 2 MODULI TAGLIA 6B (HARTING 09 14 006 0361)	A	44	1	
EC03N000150B102	CONTATTO MASCHIO PER CAVO SEZ. 0,5 MM² AWG 20 (HARTING 09 15 000 6123)	A	40	58	
EC03N000150B104	CONTATTO MASCHIO PER CAVO SEZ. 1 MM² AWG 18 (HARTING 09 15 000 6122)	A	45	12	106/404
EC03N000150B105	CONTATTO MASCHIO PER CAVO SEZ. 1,5 MM² AWG 16 (HARTING 09 15 000 6121)	A	41	6	
EC03N000174B02	EQUILIBRATORE DI PRESSIONE M40 (AXIAL AERCOMP.40)	C	8	10	
EC03N000196B01095	FASCETTA AUTOBLOCCANTE L=556 (PANDUIT PLT6H-L)	A.2	11	2	
EC03N000196B11001	SUPPORTO CAVI (PANDUIT TA1S8-C)	A.3	15	26	576/770
EC03N000196B11001	SUPPORTO CAVI (PANDUIT TA1S8-C)	A.4	2	24	576/770
EC03N000242B0406CD	TRECCIA DI MESSA A TERRA SEZ. 6 MM² L=300 M6/M8	C	5	1	
EC03N000242B0407DD	TRECCIA DI MESSA A TERRA SEZ. 6 MM² L=350 M8/M8	C.1	8	1	
EC03N000242B0502CC	TRECCIA DI MESSA A TERRA SEZ. 10 MM² L=100 M6/M6	A.3	37	1	
EC03N000495B03	GUARNIZIONE AUTOADESIVA IN NEOPRENE 10X3 (EMKA 1016-61)	C.1	7	Q.B.	

INDICE DELLE PARTI DI RICAMBIO

DISEGNO DITTA	DESCRIZIONE	TAVOLA	RIFERIM.	QUANTITÀ TOTALE	CAT./PROGR.
EC03N000496B13	TARGHETTA ADESIVA DI MESSA A TERRA	A	12	15	
EC03N000496B13	TARGHETTA ADESIVA DI MESSA A TERRA	A.4	10	1	
EC03N000496B17	TARGHETTA ADESIVA DI PERICOLO	A	15	2	
EC03N000496B25	TARGHETTA ADESIVA DI PERICOLO 400VAC	A	13	2	
EC03N000608B0105	PRESSACAVO PG16 OTTONE NICHELATO PER CAVI Ø9÷13	A	24	4	
EC03N000608B0108	PRESSACAVO PG21 OTTONE NICHELATO PER CAVI Ø11,5÷15,5	A	26	2	
EC03N000608B0109	PRESSACAVO PG21 OTTONE NICHELATO PER CAVI Ø14÷18	A	27	1	
EC03P00058584HA01B03	GUARNIZIONE TONDA PIENA IN GOMMA Ø10	A	6	Q.B.	
EC03P005234B03	DIODO DI POTENZA DOPPIO (IXYS MEO 500-06DA)	C	2	1	725/782
EC03P006359B05	ISOLATORE H26 M6 F/F (MAFELEC FH26N 6 F F)	A.2	2	6	
EC03P006359B05	ISOLATORE H26 M6 F/F (MAFELEC FH26N 6 F F)	A.3	33	12	
EC03P006359B15	ISOLATORE H35 M8 F/F (MAFELEC FH35N 8 F F)	A.3	32	1	
EC03P009546B011	CONNETTORE UNIPOLARE FISSO FEMMINA (DEUTSCH EKO1835-0001-00000)	A	33	3	721/093
EC03P016152B01	SUPPORTO TERMINALE E/AL-NS 35 (PHOENIX 1201662)	C	13	2	
EC03P016789B220101	INTERRUTTORE MAGNETOTERMICO UNIPOLARE 63A CURVA C TIPO S800N (ABB S120436+A120681+A120824)	C	12	2	725/785
EC03P016802B	INDUTTORE FILTRO CARICABATTERIE LCB	A	28	1	720/088
EC03P016803B	TRASFORMATORE CARICABATTERIE GMCB	A	32	1	720/090
EC03P016905B0111	RESISTORE DI POTENZA 800W 4,7 OHM ±5% (EBG SERIE UXP-800)	A.3	2	1	720/097
EC03P017075B	MODULO IGBT DOPPIO 1200V 300A (INFINEON FF300R12ME4_B11)	A.3	8	2	720/096
EC03P017470B	TERMISTORE NTC (VISHAY BC COMPONENTS NTCALUG01T103G)	A.3	3	2	720/100
EC03P017473B	CONDENSATORE 1,3MF 900VDC (DUCATI ENERGIA 416.85.V.155.0)	A.3	6	3	720/105
EC03P017477B	CONDENSATORE 22MF 160VDC (SIC SAFCO A764086)	A.2	4	1	720/085
EC03P017480B	TRASDUTTORE DI CORRENTE 300A (LEM LF 310-S/SP20)	A.2	5	2	720/086
EC03P017499B	CONNETTORE MINI-FIT JR., DUE FILE, 4 VIE (MOLEX 0039012040)	A	N.R.	3	
EC03P017500B	TERMINALE FEMMINA A CRIMPARE MINI-FIT AWG 18-24 (MOLEX 0039000038)	A	N.R.	12	

INDICE DELLE PARTI DI RICAMBIO

DISEGNO DITTA	DESCRIZIONE	TAVOLA	RIFERIM.	QUANTITÀ TOTALE	CAT./PROGR.
EC03P017579B	PONTE RADDRIZZATORE A DIODI (DIOTEC KBPC10/15/2510/FP)	A.3	7	1	720/103
EC03P017580B	TRASFORMATORE TR1 400V/85V	A	14	1	720/089
EC03P017646B	TRASDUTTORE DI CORRENTE 100A (LEM LF 210-S/SP5)	A.3	1	1	720/107
EC03P017647B	RESISTORE DI SCARICA CONDENSATORE 6,8 KOHM 13W ±5% (A.T.E. 10SR6K85%)	A.2	6	1	720/087
EC03P017935B26FF75	ASSIEME FLAT CABLE 26W .75M FF	A.3	42	1	
EC03P017935B26FF90	ASSIEME FLAT CABLE 26W .90M FF	A.3	43	1	
EC03P018943B01	RESISTENZA 12 OHM 75W (A.T.E. RB75 12R)	A.4	9	2	720/893
EC03P020196B	DIODO DOPPIO RADDRIZZATORE	A.3	5	3	725/249
EC03P020605B031000	CONTATTORE TRIPOLARE TIPO AF63-30-00RT (ABB AF633000RT13) CON CONTATTO 1NA TIPO CA510	A.4	4	1	721/081
EC03P023221B06	CONNETTORE CIRCOLARE FISSO 6 POLI (VAN-SYSTEM C1200-03812C)	C	14	1	725/460
EC03P023221B07	CONNETTORE CIRCOLARE FISSO 6 POLI (VAN-SYSTEM C1200-03827)	C	15	1	725/461
EC03P023221B09	CONNETTORE CIRCOLARE FISSO 6 POLI (VAN-SYSTEM C1200-03827B)	C	11	1	725/462
HW00009038-00	SCHEDA OFB2	A	29	1	725/248
HW00010819-00	TELAIO MODULO	A.3	31	1	
HW00012344-00	CONNESSIONE ELETTRICA ISOLATA	A.3	30	1	
HW00012362-00	CONNESSIONE ELETTRICA ISOLATA	A.3	29	1	
HW00013337-00	CONNESSIONE ELETTRICA IN RAME	A.3	28	1	
HW00013366-00	CONNESSIONE ELETTRICA IN RAME	A.3	27	1	
HW00013367-00	CONNESSIONE ELETTRICA IN RAME	A.3	26	1	
HW00013368-00	CONNESSIONE ELETTRICA IN RAME	A.3	25	1	
HW00013649-00	CONNESSIONE ELETTRICA ISOLATA	A.3	21	2	
HW00014524-00	SUPPORTO	A.3	19	1	
HW00016895-00	DISSIPATORE	A.3	18	1	
HW00018917-00	CONNESSIONE ELETTRICA IN RAME	A.3	17	1	
HW00019210-00	PIASTRA ISOLANTE	A.3	16	1	
HW00032927-00	CONNESSIONE ELETTRICA IN RAME	A.3	9	1	

INDICE DELLE PARTI DI RICAMBIO

DISEGNO DITTA	DESCRIZIONE	TAVOLA	RIFERIM.	QUANTITÀ TOTALE	CAT./PROGR.
HW00051214-00	PIASTRA ISOLANTE	A	11	1	
HW00512902-00_06	CONNETTORE OFFICINA	B.3.1	5	1	
TB01043393HA01	ASSIEME CARPENTERIA	A	1	1	
TB01043393HA01 POS. A1	SPORTELLO IN ACCIAIO INOX VERNICIATO	A.1	1	1	
TB01043393HA01 POS. A10	SUPPORTO IN ACCIAIO INOX	A.1	9	1	
TB01043393HA01 POS. A2	SPORTELLO IN ACCIAIO INOX VERNICIATO	A.1	2	1	
TB01043393HA01 POS. A3	GRIGLIA IN ACCIAIO INOX	A.1	3	1	
TB01043393HA01 POS. A4	TELAIO IN ACCIAIO INOX	A.1	4	1	
TB01043393HA01 POS. A5	SUPPORTO IN ACCIAIO INOX	A.1	5	1	
TB01043393HA01 POS. A6	SUPPORTO IN ACCIAIO INOX	A.1	6	1	
TB01043393HA01 POS. A7	SUPPORTO IN ACCIAIO INOX	A.1	10	1	
TB01043393HA01 POS. A8	SUPPORTO IN ACCIAIO INOX	A.1	7	1	
TB01043393HA01 POS. A9	SUPPORTO IN ACCIAIO INOX	A.1	8	1	
TB01HW00021384-00	ASSIEME CARPENTERIA	C	1	1	
TB01HW00021492-00	ASSIEME ELETTRICO CASSETTA 110/24V	ALFA	3	2	
TB01HW00034224-00	ASSIEME SALDATO	C.1	1	1	
TB01HW00034436-00	ASSIEME PORTELLA	C.1	2	1	
TB01HW00512302-00	VASSOIO BATTERIE	B.3	1	1	
TB01XS00E420.00227	POWER PACK SUPPLY CONVERTITORE DC/DC (POWERNET DDC 99701)	C	6	1	725/783
TB02HW00034231-00	GUIDA DIN	C.1	3	1	
TB02HW00075315-00	PIASTRA EQUIPOTENZIALE	C.1	4	1	
TB02HW00112953-00	SUPPORTO DIODO	C.1	5	1	
TB02HW00243109-00	SUPPORTO CAVI	C.1	6	1	
TB02P00054986HA01C	CONNESSIONE DI RAME	A.2	9	1	
TB02P00054987HA01B	CONNESSIONE DI RAME	A.2	10	2	
TB02P00054988HA01C	CONNESSIONE DI RAME	A.2	8	2	
TB02P00054989HA01E	PIASTRA ISOLANTE	A.2	1	1	
TB02P00054997HA01B	CONNESSIONE DI RAME	A.2	7	1	

INDICE DELLE PARTI DI RICAMBIO

DISEGNO DITTA	DESCRIZIONE	TAVOLA	RIFERIM.	QUANTITÀ TOTALE	CAT./PROGR.
TB02P00056076HA13C	CONNESSIONE ELETTRICA IN RAME	A.3	14	1	
TB02P00056076HA15C	CONNESSIONE ELETTRICA IN RAME	A.3	13	1	
TB02P00056080HA01E	BUSBAR	A.3	12	1	
TB02P00056084HA01B	TORRETTA ISOLANTE	A.3	11	4	
TB02P00056086HA01B	SUPPORTO DIODO	A.3	10	1	
TB02P00056093HA01C	PIASTRA ISOLANTE	A.3	41	1	
TB02P00056094HA01C	PIASTRA ISOLANTE	A.3	40	1	
TB02P00056312HA01C	CONNESSIONE ELETTRICA IN RAME	A.3	38	2	
TB02P00075447HA01B	BARRA DIN ACCIAIO INOX	A	19	1	
TB02P00075447HA01B	BARRA DIN ACCIAIO INOX	A.4	3	1	
TL01043417HB05	ASSIEME PRECARICA	A	8	1	
TL01HW00028191-00	MODULO CARICABATTERIE	A	9	1	725/773
TL01HW00091923-00 RUB. 01	CODOLO DI ACCOPPIAMENTO	ALFA	13	2	
TL01HW00091923-00 RUB. 02	CODOLO DI ACCOPPIAMENTO	ALFA	14	2	
TL01P041894HB09F	ASSIEME FILTRO BT	A	10	1	725/774
TL01P043462HB05F	ASSIEME CARICABATTERIE 18KW 400/110V	ALFA	1	2	725/246
	ASSIEME BATTERIE HBL	B	14	1	
	DADO ESAGONALE M12 ISO 4032	ALFA	8	4	
	DADO M10	B.3.2	17	160	
	RONDELLA 6-200HV-A2 ISO 7089	B.3.1	3	11	
	RONDELLA 6X1,4 UNI 8836	B.3.1	2	11	
	RONDELLA ELASTICA A8,4 UNI 1751	ALFA	5	10	
	RONDELLA ELASTICA CONICA 12X2,8 UNI 8836	ALFA	9	16	
	RONDELLA PIANA LARGA Ø12 ISO 7093-1	ALFA	12	20	
	RONDELLA PIANA Ø8 ISO 7089	ALFA	4	10	
	ROSETTA M10	B.3.2	18	160	
	VITE M10X16 ISO 4017	B.3.1	4	2	

INDICE DELLE PARTI DI RICAMBIO

DISEGNO DITTA	DESCRIZIONE	TAVOLA	RIFERIM.	QUANTITÀ TOTALE	CAT./PROGR.
	VITE M6X40 ISO 4017	B.3.1	1	4	
	VITE T.E. M12X40 ISO 4017	ALFA	7	4	
	VITE T.E. M12X60 ISO 4017	ALFA	10	12	
	VITE T.E. M8X16 ISO 4017	ALFA	6	10	

INDICE DELLE CATEGORIE

INDICE DELLE CATEGORIE

CAT./PROGR.	DISEGNO DITTA	DESCRIZIONE	TAVOLA	RIFERIM.	QUANTITÀ TOTALE
106/404	EC03N000150B104	CONTATTO MASCHIO PER CAVO SEZ. 1 MM² AWG 18 (HARTING 09 15 000 6122)	A	45	12
330/544	211EK22984B114	INTERRUTTORE MAGNETOTERMICO UNIPOLARE 3A CURVA C TIPO S281 (ABB 11864378)	C	17	1
330/556	211EK22984B04	INTERRUTTORE MAGNETOTERMICO UNIPOLARE 16A CURVA C TIPO S281 (ABB 11864326)	C	21	1
330/556	4141201747	INTERRUTTORE MAGNETOTERMICO UNIPOLARE 16A CURVA C TIPO S281 (ABB 11864326)	B.2	4	2
330/593	211EK22984B48	INTERRUTTORE MAGNETOTERMICO BIPOLARE CURVA K 10A TIPO S282-UC-K10-250VCC-FS (ABB 11865261)	A.4	5	1
330/594	4141201746	INTERRUTTORE MAGNETOTERMICO UNIPOLARE 3A CURVA K TIPO S281 (ABB 11864314)	B.2	5	2
330/615	211EK22984B58	INTERRUTTORE MAGNETOTERMICO BIPOLARE 2A CURVA Z TIPO S282 (ABB 11865279)	A	21	1
330/645	211EK22984B119	INTERRUTTORE MAGNETOTERMICO BIPOLARE CURVA C 2A TIPO S282-UC-C2-250VCC-FS (ABB 11865293)	A.4	8	1
330/649	211EK22984B65	INTERRUTTORE MAGNETOTERMICO TRIPOLARE 2A CURVA K TIPO S283 (ABB 11866272)	A	20	1
330/936	211EK22984BA2	CONTATTI AUSILIARI 1NA+1NC TIPO S2-H11-FS/MM (ABB 11200320)	A.4	6	2
330/936	211EK22984BA2	CONTATTI AUSILIARI 1NA+1NC TIPO S2-H11-FS/MM (ABB 11200320)	C	22	2
560/231	EC03N000149B130	CUSTODIA FISSA PASSANTE IP68 TAGLIA 6B (HARTING 09 40 006 0311)	A	42	1
576/770	EC03N000196B11001	SUPPORTO CAVI (PANDUIT TA1S8-C)	A.3	15	26
576/770	EC03N000196B11001	SUPPORTO CAVI (PANDUIT TA1S8-C)	A.4	2	24
578/668	211EB22148B02	MORSETTO Ø8 PER SUPPORTO CAVI	A	17	1
578/675	211ER21148B010432	RESISTORE FISSO 2,2K 250W ±10% (EBG SERIE UXP)	A.3	24	1
583/154	211VU01315B105	CONTATTO FEMMINA A CRIMPARE SIZE 16 (VEAM 51511-16-20T12)	A	N.R.	4
583/155	211VU01315B05	CONTATTO MASCHIO A CRIMPARE SIZE 16 (VEAM 51513-16-20T12)	A.3	34	4
584/436	111ES00501B05	BASETTA DI FISSAGGIO	A.3	35	3
612/713	211VX00374B	GUARNIZIONE IN GOMMA CON ANIMA METALLICA	A	23	Q.B.
720/083	031892ZB03	SCHEDA NBC-01	A	22	1

INDICE DELLE CATEGORIE

CAT./PROGR.	DISEGNO DITTA	DESCRIZIONE	TAVOLA	RIFERIM.	QUANTITÀ TOTALE
720/085	EC03P017477B	CONDENSATORE 22MF 160VDC (SIC SAFCO A764086)	A.2	4	1
720/086	EC03P017480B	TRASDUTTORE DI CORRENTE 300A (LEM LF 310-S/SP20)	A.2	5	2
720/087	EC03P017647B	RESISTORE DI SCARICA CONDENSATORE 6,8 KOHM 13W ±5% (A.T.E. 10SR6K85%)	A.2	6	1
720/088	EC03P016802B	INDUTTORE FILTRO CARICABATTERIE LCB	A	28	1
720/089	EC03P017580B	TRASFORMATORE TR1 400V/85V	A	14	1
720/090	EC03P016803B	TRASFORMATORE CARICABATTERIE GMCB	A	32	1
720/094	211ES00464B08	MORSETTIERA MNC 8 MORSETTI 20A (B.COMPONENTS AL608-A RP GR VO + P.0608)	A	7	1
720/095	211EU23984B0204	CONNETTORE VOLANTE FEMMINA CIRCOLARE 19 POLI (VEAM VBN 6RV 22-14 SNT39 V0-TP)	A	N.R.	1
720/096	EC03P017075B	MODULO IGBT DOPPIO 1200V 300A (INFINEON FF300R12ME4_B11)	A.3	8	2
720/097	EC03P016905B0111	RESISTORE DI POTENZA 800W 4,7 OHM ±5% (EBG SERIE UXP-800)	A.3	2	1
720/098	211ER21148B010532	RESISTORE FISSO 15K 250W ±10% (EBG SERIE UXP)	A.3	22	1
720/100	EC03P017470B	TERMISTORE NTC (VISHAY BC COMPONENTS NTCALUG01T103G)	A.3	3	2
720/101	211EV23794B	MODULO DIODO DOPPIO FAST RECOVERY 1100V/150A (SEMIKRON SKND 150 F 11)	A.3	4	4
720/103	EC03P017579B	PONTE RADDRIZZATORE A DIODI (DIOTEC KBPC10/15/2510/FP)	A.3	7	1
720/105	EC03P017473B	CONDENSATORE 1,3MF 900VDC (DUCATI ENERGIA 416.85.V.155.0)	A.3	6	3
720/106	211EU23984B0203	CONNETTORE MASCHIO FISSO CIRCOLARE 19 POLI (VEAM VBN 2-22-14 PN-T39 V0-G1-TP)	A.3	23	1
720/107	EC03P017646B	TRASDUTTORE DI CORRENTE 100A (LEM LF 210-S/SP5)	A.3	1	1
720/108	031893ZB03	SCHEDA EDD-01	A.3	36	2
720/109	022730ZB03	SCHEDA SCDHV	A.3	20	4
720/893	EC03P018943B01	RESISTENZA 12 OHM 75W (A.T.E. RB75 12R)	A.4	9	2
721/076	211VK00970B110407	RELÈ POKS 24VCC (A.M.R.A. POKS-DI-LED)	A.4	7	1
721/081	EC03P020605B031000	CONTATTORE TRIPOLARE TIPO AF63-30-00RT (ABB AF633000RT13) CON CONTATTO 1NA TIPO CA510	A.4	4	1
721/093	EC03P009546B011	CONNETTORE UNIPOLARE FISSO FEMMINA (DEUTSCH EKO1835-0001-00000)	A	33	3

INDICE DELLE CATEGORIE

CAT./PROGR.	DISEGNO DITTA	DESCRIZIONE	TAVOLA	RIFERIM.	QUANTITÀ TOTALE
725/246	TL01P043462HB05F	ASSIEME CARICABATTERIE 18KW 400/110V	ALFA	1	2
725/247	4006362000	ASSIEME CASSA BATTERIE LVPS 96V HNCS 130 XR2 PP-V0	ALFA	2	2
725/248	HW00009038-00	SCHEDA OFB2	A	29	1
725/249	EC03P020196B	DIODO DOPPIO RADDRIZZATORE	A.3	5	3
725/250	4413032225	CELLA HNCS 130 XR2 FC PP-V0 (SV)	B	2	80
725/460	EC03P023221B06	CONNETTORE CIRCOLARE FISSO 6 POLI (VAN-SYSTEM C1200-03812C)	C	14	1
725/461	EC03P023221B07	CONNETTORE CIRCOLARE FISSO 6 POLI (VAN-SYSTEM C1200-03827)	C	15	1
725/462	EC03P023221B09	CONNETTORE CIRCOLARE FISSO 6 POLI (VAN-SYSTEM C1200-03827B)	C	11	1
725/770	043449HA01	ASSIEME CONNETTORE CSER	A	3	1
725/771	043452HA01	ASSIEME CONNETTORE CBT	A	4	1
725/772	043453HA01	ASSIEME CONNETTORE CMT	A	5	1
725/773	TL01HW00028191-00	MODULO CARICABATTERIE	A	9	1
725/774	TL01P041894HB09F	ASSIEME FILTRO BT	A	10	1
725/775	4142200868	REGOLATORE DI TEMPERATURA B070-03EN35T034	B.1	18	1
725/776	4141201745	INTERRUTTORE DI ALIMENTAZIONE (ABB TMAX XT3N 250A)	B.2	1	1
725/777	4141201748	INTERRUTTORE MAGNETOTERMICO UNIPOLARE 100A (ABB S120439)	B.2	2	3
725/778	4141201749	INTERRUTTORE MAGNETOTERMICO UNIPOLARE 125A + CONTATTO AUSILIARIO (ABB)	B.2	3	1
725/779	4141201750	CONTATTORE UNIPOLARE 110V	B.2	6	2
725/780	4141201765	RELÈ POKS 110V 10A (A.M.R.A.)	B.2	7	5
725/781	4141201156	RELÈ DI MISURA A SOGLIA DI TENSIONE 110V (CHAUVIN ARNOUX MOK-V2-110)	B.2	8	1
725/782	EC03P005234B03	DIODO DI POTENZA DOPPIO (IXYS MEO 500-06DA)	C	2	1
725/783	TB01XS00E420.00227	POWER PACK SUPPLY CONVERTITORE DC/DC (POWERNET DDC 99701)	C	6	1
725/784	EC02N000391B070237	CONNETTORE CIRCOLARE FISSO 20-15 7 POLI (VAN-SYSTEM SERIE KVBS)	C	7	1
725/785	EC03P016789B220101	INTERRUTTORE MAGNETOTERMICO UNIPOLARE 63A CURVA C TIPO S800N (ABB S120436+A120681+A120824)	C	12	2
899/066	EC03N000149B146	INSERTO CIECO (HARTING 09 14 000 9950)	A	37	4

ELENCO DITTE RICHIAMATE NEL CATALOGO

ELENCO DITTE RICHIAMATE NEL CATALOGO

N. CODICE	DENOMINAZIONE RAGIONE SOCIALE	RAPPRESENTANTE	INDIRIZZO
0	DA COMMERCIO		
1	HITACHI RAIL STS S.p.A.		Via Argine, 425 - 80147 Napoli
2	HOPPECKE ITALIA s.r.l.		Via A. Pacinotti, 30 - 20092 Cinisello Balsamo (MI)
3	VEAM s.r.l.		C.so Europa, 41/43 - 20045 Lainate (MI)
4	HARTING S.p.A.		Via dell'Industria, 7 - 20055 Vimodrone (MI)
5	DEUTSCH ITALIA s.r.l.		V.le E. Jenner, 51 - 20159 Milano
6	MAFELEC	CONNEX ITALIANA s.r.l.	P.le Lugano, 9 - 20158 Milano
7	B.COMPONENTS s.r.l.		Via G. Di Vittorio, 9/A - 20054 Segrate (MI)
8	EMKA ITALIA s.r.l.		Via dell'Artigiano, 11 - 37010 Pastrengo (VR)
9	ABB ELECTRIFICATION ITALIA		Via L. Lama, 33 - 20099 Sesto San Giovanni (MI)
10	MOLEX ITALY S.p.A.		Via A. Grandi, 8 - Palazzo A - 20063 Cernusco sul Naviglio (MI)
11	INFINEON TECHNOLOGIES ITALIA s.r.l.		Via dei Valtorta, 48 - 20127 Milano
12	EBG - ELEKTRONISCHE BAUELEMENTE GmbH	DRALMI s.a.s.	Via B. Cellini, 5 - 20129 Milano
13	VISHAY BC COMPONENTS	VISHAY SEMICONDUCTOR ITALIANA S.p.A.	Via P. Mascagni, 42 - 20030 Senago (MI)
14	SEMIKRON s.r.l.		V.le Lombardia, 66 - 20131 Milano
15	DIOTEC SEMICONDUCTOR AG	VECTOR ELECTRONIC s.r.l.	Via P. Nenni, 17/19 - 20037 Paderno Dugnano (MI)
16	DUCATI ENERGIA S.p.A.		Via Marco Emilio Lepido, 182 - 40132 Bologna
17	PANDUIT EUROPE LTD		Via Como, 10 - 20045 Lainate (MI)
18	LEM ITALIA s.r.l.		Via V. Bellini, 7 - 35030 Selvazzano Dentro (PD)

ELENCO DITTE RICHIAMATE NEL CATALOGO

N. CODICE	DENOMINAZIONE RAGIONE SOCIALE	RAPPRESENTANTE	INDIRIZZO
19	POWERNET ENEDO FINLAND OY		Martinkyläntie, 43 - 01720 Vantaa (Finlandia)
20	A.T.E. ELECTRONICS s.r.l.		Via U. Scaletta, 13 - 10094 Giaveno (TO)
21	WAGO ELETTRONICA s.r.l.		Via Parini, 1 - 40033 Casalecchio di Reno (BO)
22	ITT CANNON ELECTRIC ITALIANA S.p.A.		Via Panzeri, 10 - 20123 Milano
23	CPC COLDER PRODUCTS COMPANY	PROMATEC S.p.A.	Via per Castelletto, 3/5 - 20080 Albairate (MI)
24	HELLERMANN TYTON s.r.l.		Via Visco, 3/5 - 35010 Limena (PD)
25	PMA AG	ABB S.p.A.	Via L. Lama, 33 - 20099 Sesto San Giovanni (MI)
26	A.M.R.A. S.p.A.		Via Sant'Ambrogio, 23/25 - 20846 Bareggia di Macherio (MB)
27	CHAUVIN ARNOUX	A.M.R.A. S.p.A.	Via Sant'Ambrogio, 23/25 - 20846 Bareggia di Macherio (MB)
28	SCHALTBAU GmbH	SPII S.p.A.	Via Don Volpi, 37 - 21047 Saronno (VA)
29	PHOENIX CONTACT S.p.A.		Via Bellini, 39/41 - 20095 Cusano Milanino (MI)
30	WEIDMÜLLER ITALIANA s.r.l.		Via A. Einstein, 4 - 20092 Cinisello Balsamo (MI)
31	ISOLEX s.r.l.		Via G. Ripamonti, 101 - 20141 Milano
32	RADIALL VAN-SYSTEM s.r.l.		Via L. Zambeletti, 19 - 20021 Baranzate (MI)
33	AXIAL PUMP S.p.A.		Via Emilia Est, 1479 - 41122 Modena
34	IXYS CORPORATION	MOUSER ELECTRONICS ITALY s.r.l.	Centro Direzionale Milanofiori - Strada 1, Palazzo E1 - 20057 Assago (MI)
35	EXXELIA SIC SAFCO	MILEXIA ITALIA S.p.A.	Via Sardegna, 1 - 20146 Milano
36	HBL POWER SYSTEMS LTD	HBL GERMANY GmbH	Emilienstraße, 24a - 08056 Zwickau (Germania)